2010

selt®
sun protection systems

# SUPLEMENT TECHNICZNY
# ŻALUZJE FASADOWE

# Spis treści


1. SYSTEM C50 ... 3
- 1.1. Profil lameli i belki dolnej ... 4
- 1.2. Zaślepka belki dolnej przy zastosowaniu prowadnic oraz przy zastosowaniu linki ... 4
- 1.3. Uchwyt główny blachy osłonowej ... 5
- 1.4. Standardowy i sprężysty uchwyt szyny głównej montowany do uchwytu głównego blachy osłonowej ... 5
- 1.5. Standardowy i sprężysty uchwyt szyny głównej montowany do kasety owalnej ... 6
- 1.6. Prowadnica pojedyncza, podwójna oraz podwójna okrągła ... 6
- 1.7. Typy uchwytów do prowadnicy pojedynczej i podwójnej ... 7
- 1.8. Uchwyt do prowadnicy okrągłej i kasety owalnej (sworzeń uchwytu prowadnicy, ekstruder i stopa) ... 7
- 1.9. Rodzaje montażu prowadnicy pojedynczej i podwójnej ... 8
- 1.10. Montaż uchwytu do prowadnicy okrągłej oraz montaż uchwytu do kasety owalnej ... 8
- 1.11. Kątownik mocujący linkę ... 9
- 1.12. Uchwyt linki pojedynczy i modułowy ... 10
- 1.13. Przedłużka uchwytu linki ... 10
- 1.14. Wysokość zwiniętej żaluzji i blachy osłonowej ... 11
- 1.15. Wysokość zwiniętej żaluzji i kasety owalnej ... 11
- 1.16. Osłony ... 12
- 1.17. Opcja z blachą osłonową i prowadnicami aluminiowymi ... 14
- 1.18. Opcja z blachą osłonową i prowadnicami linkowymi ... 14
- 1.19. Opcja w kasecie owalnej i prowadnicami okrągłymi ... 15
- 1.20. Opcja w kasecie owalnej i prowadnicami linkowymi ... 15
- 1.21. Montaż grupowy - C50 w kasecie owalnej z prowadnicami na zewnątrz ... 16
- 1.22. Montaż grupowy - C50 w kasecie owalnej z prowadnicami do wewnątrz ... 17

2. SYSTEM C80 ... 18
- 2.1. Profil lameli i belki dolnej ... 19
- 2.2. Zaślepka belki dolnej ... 19
- 2.3. Uchwyt główny blachy osłonowej ... 20
- 2.4. Uchwyty pomocnicze blachy osłonowej ... 20
- 2.5. Standardowy i sprężysty uchwyt szyny głównej montowany do uchwytu głównego blachy osłonowej ... 21
- 2.6. Standardowy i sprężysty uchwyt szyny głównej montowany do kasety owalnej ... 22
- 2.7. Prowadnica pojedyncza, podwójna oraz podwójna okrągła ... 22
- 2.8. Typy uchwytów do prowadnicy pojedynczej i podwójnej ... 23
- 2.9. Uchwyt do prowadnicy okrągłej i kasety owalnej (sworzeń uchwytu prowadnicy, ekstruder i stopa) ... 23
- 2.10. Rodzaje montażu prowadnicy pojedynczej i podwójnej ... 24
- 2.11. Montaż uchwytu do prowadnicy okrągłej oraz montaż uchwytu do kasety owalnej ... 24
- 2.12. Kątownik mocujący linkę ... 25
- 2.13. Uchwyt linki pojedynczy i modułowy ... 26
- 2.14. Przedłużka uchwytu linki ... 26
- 2.15. Wysokość zwiniętej żaluzji i blachy osłonowej ... 27
- 2.16. Wysokość zwiniętej żaluzji i kasety owalnej ... 27
- 2.17. Osłony ... 28
- 2.18. Opcja z blachą osłonową i prowadnicami aluminiowymi ... 33
- 2.19. Opcja z blachą osłonową i prowadnicami linkowymi ... 33
- 2.20. Opcja w kasecie owalnej i prowadnicami okrągłymi ... 34
- 2.21. Opcja w kasecie owalnej i prowadnicami linkowymi ... 34
- 2.22. Montaż grupowy - C80 w kasecie owalnej z prowadnicami na zewnątrz ... 35
- 2.23. Montaż grupowy - C80 w kasecie owalnej z prowadnicami do wewnątrz ... 36

3. SYSTEM Z90 ... 37
- 3.1. Profil lameli i belki dolnej ... 38
- 3.2. Zaślepka belki dolnej ... 38
- 3.3. Uchwyt główny blachy osłonowej ... 39
- 3.4. Uchwyty pomocnicze blachy osłonowej ... 39
- 3.5. Standardowy i sprężysty uchwyt szyny głównej montowany do uchwytu głównego blachy osłonowej ... 40
- 3.6. Standardowy i sprężysty uchwyt szyny głównej montowany do kasety owalnej ... 41
- 3.7. Prowadnica pojedyncza, podwójna oraz podwójna okrągła ... 41
- 3.8. Typy uchwytów do prowadnicy pojedynczej i podwójnej ... 42
- 3.9. Uchwyt do prowadnicy okrągłej i kasety owalnej (sworzeń uchwytu prowadnicy, ekstruder i stopa) ... 42
- 3.10. Rodzaje montażu prowadnicy pojedynczej i podwójnej ... 43
- 3.11. Montaż uchwytu do prowadnicy okrągłej oraz montaż uchwytu do kasety owalnej ... 43
- 3.12. Wysokość zwiniętej żaluzji i blachy osłonowej ... 44
- 3.13. Wysokość zwiniętej żaluzji i kasety owalnej ... 44
- 3.14. Osłony ... 45
- 3.15. Opcja z blachą osłonową i prowadnicami aluminiowymi ... 50
- 3.16. Opcja w kasecie owalnej i prowadnicami okrągłymi ... 50
- 3.17. Montaż grupowy - Z90 w kasecie owalnej z prowadnicami na zewnątrz ... 51
- 3.18. Montaż grupowy - Z90 w kasecie owalnej z prowadnicami do wewnątrz ... 52

4. AKCESORIA ... 53
- 4.1. Przelotka ... 54
- 4.2. Korba ... 55
- 4.3. Korba rozłączna z bagnetem i korba stała z przedłużką ... 56
- 4.4. Rozmieszczenie przekładni względem innych elementów ... 56
- 4.5. Uchwyt korby rozprężny regulowany ... 57

# System C50

# C50

## PROFIL LAMELI

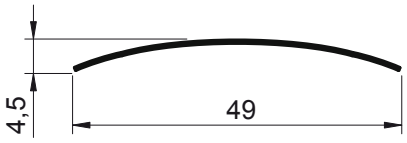


## PROFIL BELKI DOLNEJ

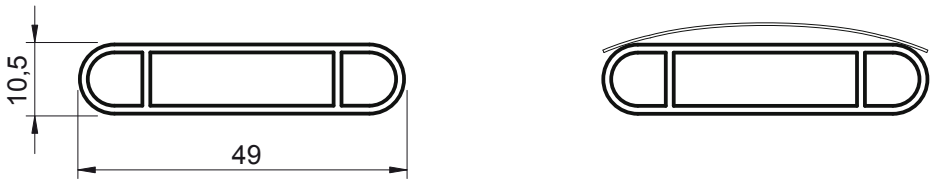


## ZAŚLEPKA BELKI DOLNEJ PRZY ZASTOSOWANIU PROWADNIC

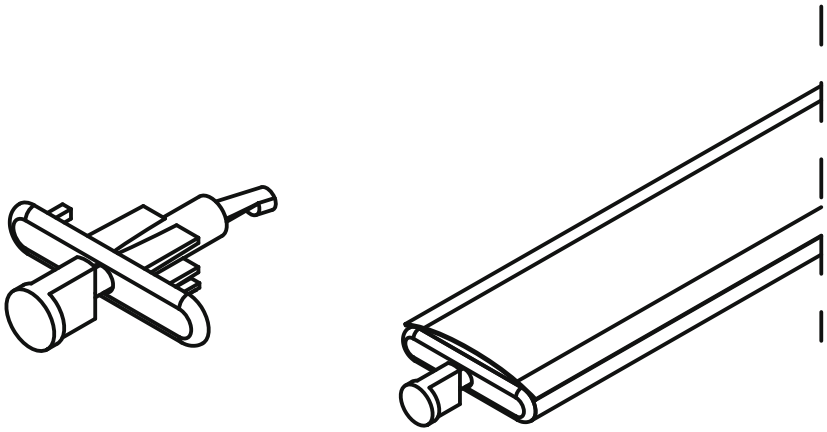

## ZAŚLEPKA BELKI DOLNEJ PRZY ZASTOSOWANIU LINKI

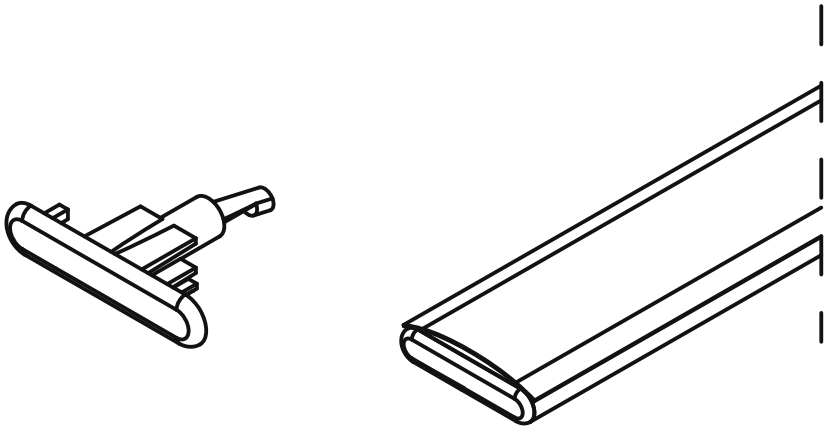

## UCHWYT GŁÓWNY BLACHY OSŁONOWEJ

**Liczba uchwytów szyny**

| Szerokość szyny | Liczba uchwytów |
|---|---|
| 50 - 160 cm | 2 szt. |
| 161 - 240 cm | 3 szt. |
| 241 - 300 cm | 4 szt. |

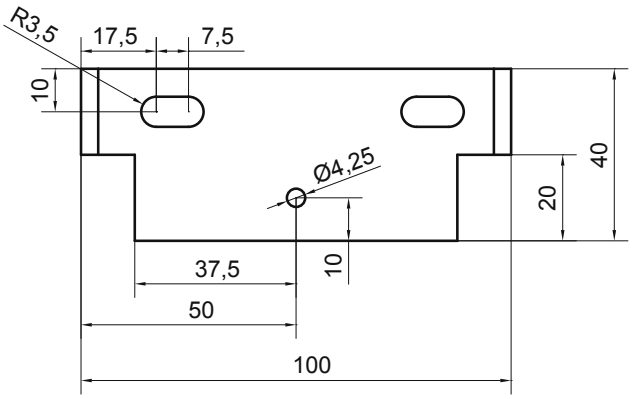


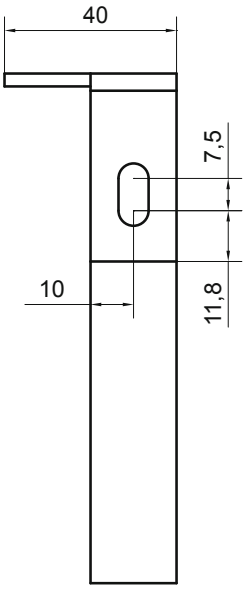


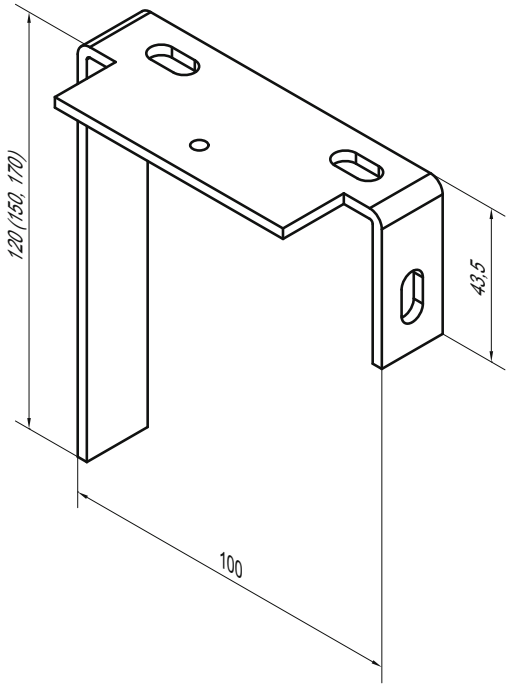


## STANDARDOWY I SPRĘŻYSTY UCHWYT SZYNY GŁÓWNEJ MONTOWANY DO UCHWYTU GŁÓWNEGO BLACHY OSŁONOWEJ

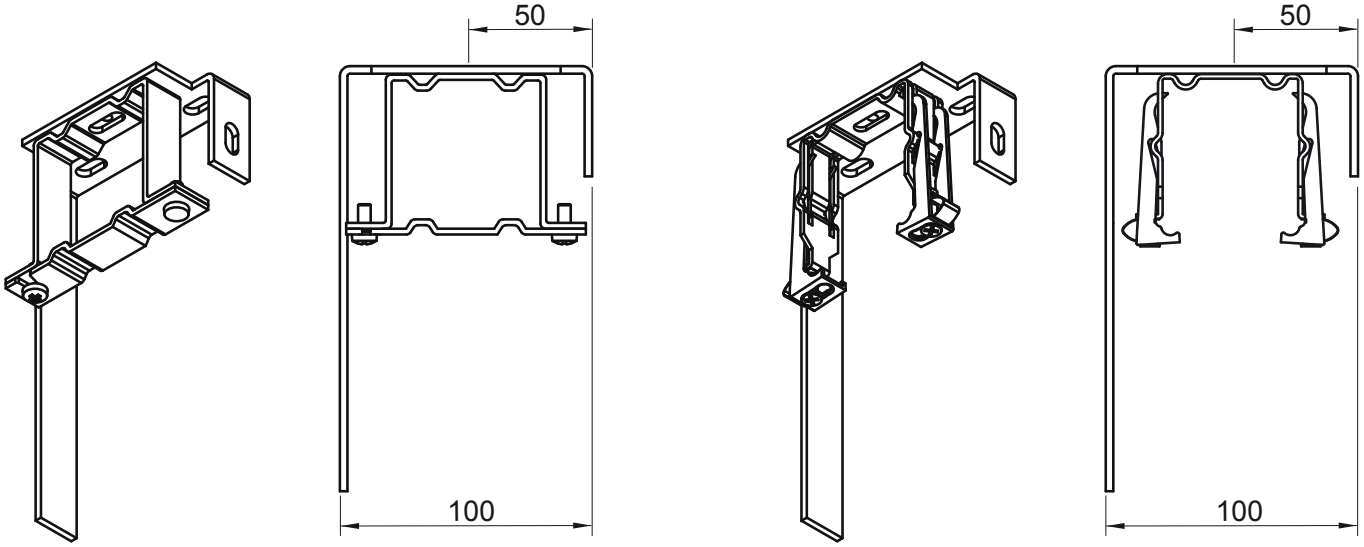

# C50

## STANDARDOWY UCHWYT SZYNY GŁÓWNEJ MONTOWANY DO KASETY OWALNEJ

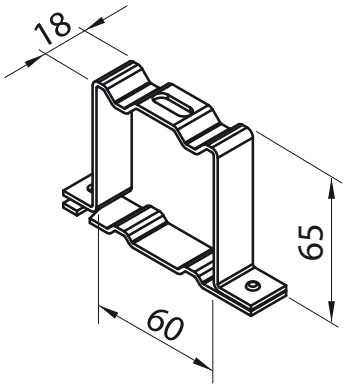


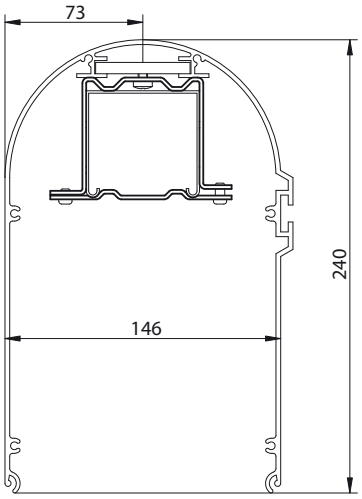


## SPRĘŻYSTY UCHWYT SZYNY GŁÓWNEJ MONTOWANY DO KASETY OWALNEJ

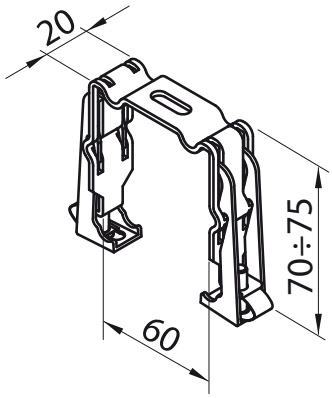


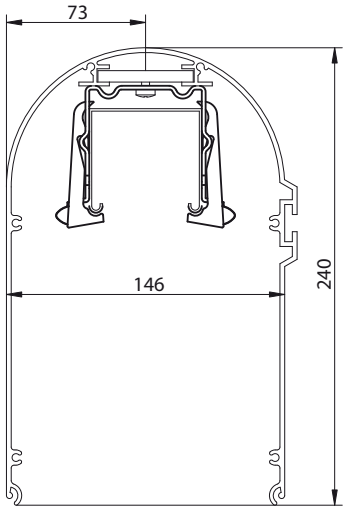


## PROWADNICA POJEDYNCZA, PODWÓJNA ORAZ PODWÓJNA OKRĄGŁA

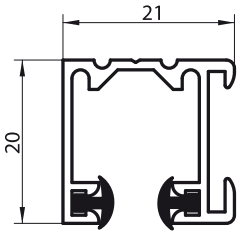


POJEDYNCZA

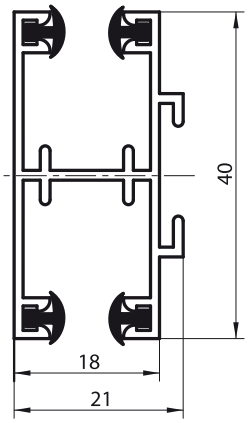


PODWÓJNA

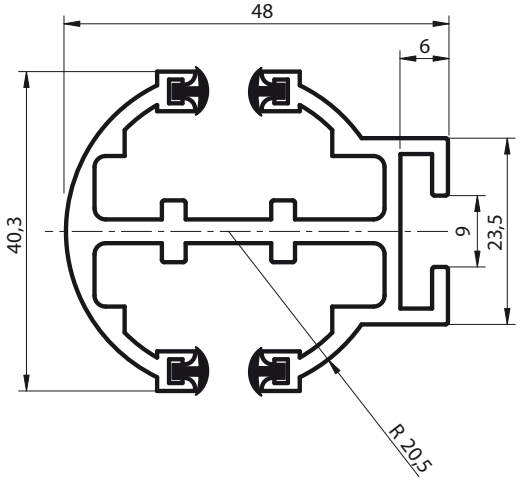


OKRĄGŁA PODWÓJNA

## TYPY UCHWYTÓW DO PROWADNICY POJEDYNCZEJ I PODWÓJNEJ

Podane długości są do osi prowadnicy, patrz strona 8

| TYP 1 - standard | TYP 2* | TYP 3* |
|---|---|---|
| 50÷70 | 50÷70 | 50÷70 |
| 70÷100 | 70÷105 | 75÷120 |
| 100÷145 | 100÷170 | |

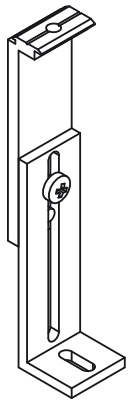

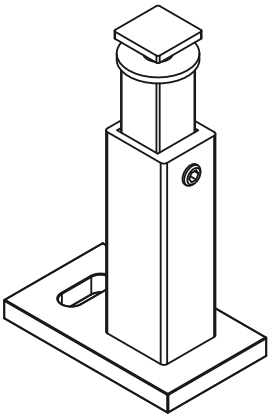

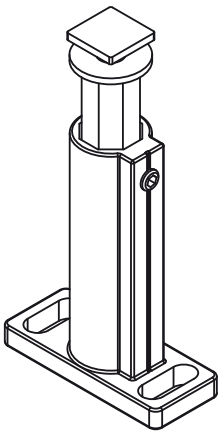

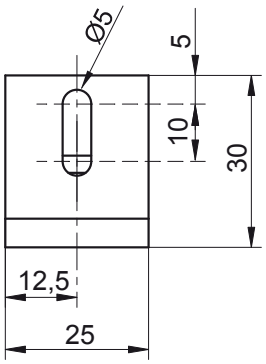


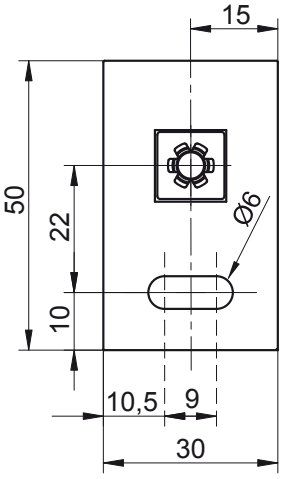


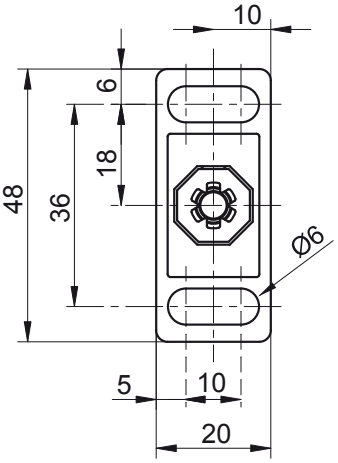


* - towar dostępny na zamówienie, dłuższy termin realizacji

## UCHWYT DO PROWADNICY OKRĄGŁEJ I KASETY OWALNEJ (SWORZEŃ UCHWYTU PROWADNICY, EKSTRUDER I STOPA)

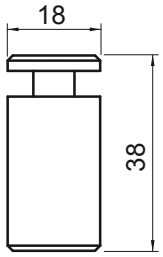


SWORZEŃ

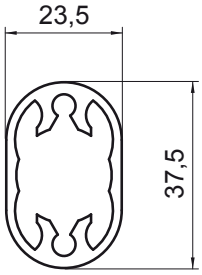


EKSTRUDER

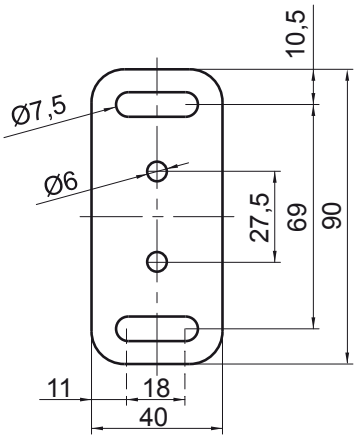


STOPKA

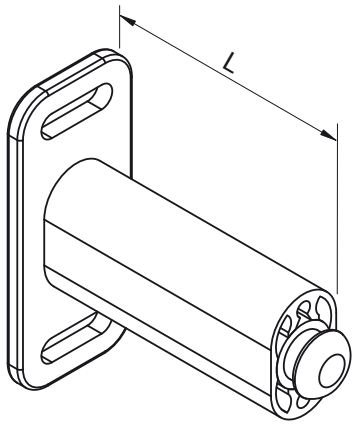


UCHWYT DO PROWADNICY OKRĄGŁEJ

Długość „L” dobieramy indywidualnie w zależności od warunków montażowych lub wytycznych inwestora

# C50

## RODZAJE MONTAŻU PROWADNICY POJEDYNCZEJ I PODWÓJNEJ

Zalecana ilość uchwytów do prowadnic

| Wysokość żaluzji [mm] | Liczba uchwytów |
|---|---|
| 500 ÷ 1600 | 2 pary |
| 1601 ÷ 2600 | 3 pary |
| 2601 ÷ 3000 | 4 pary |

**Montaż do ściany** **Montaż do ramy okiennej**

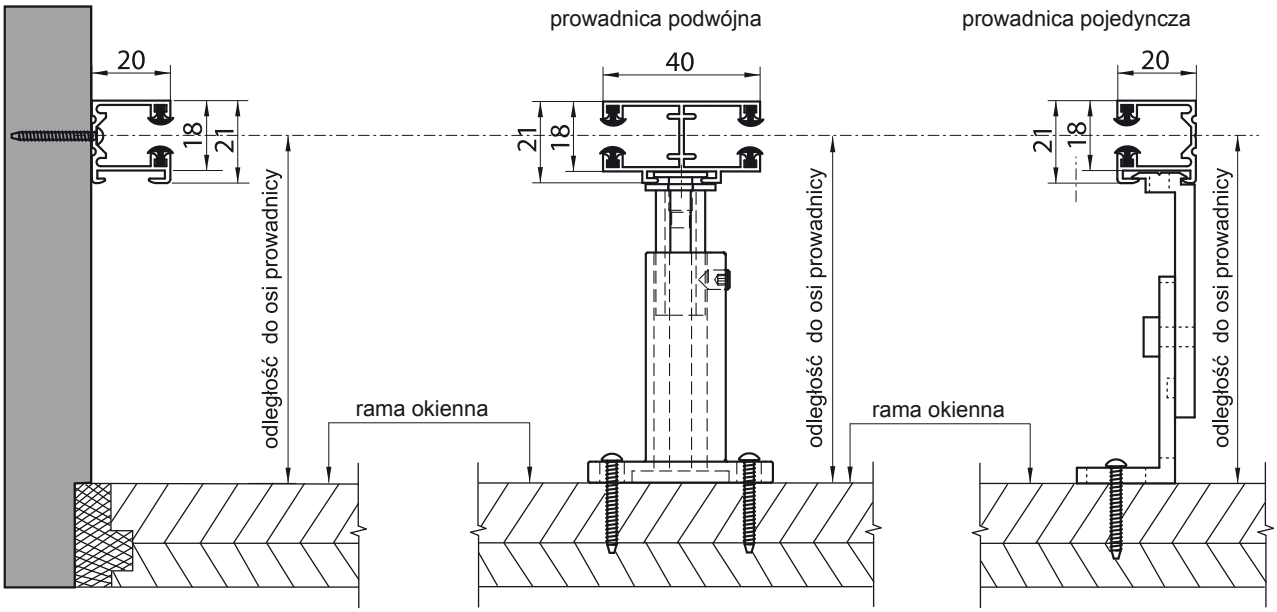


## MONTAŻ UCHWYTU DO PROWADNICY OKRĄGŁEJ ORAZ MONTAŻ UCHWYTU DO KASETY OWALNEJ

Zalecana ilość uchwytów do prowadnic

| Wysokość żaluzji [mm] | Liczba uchwytów |
|---|---|
| 500 ÷ 1600 | 2 pary |
| 1601 ÷ 2600 | 3 pary |
| 2601 ÷ 3000 | 4 pary |

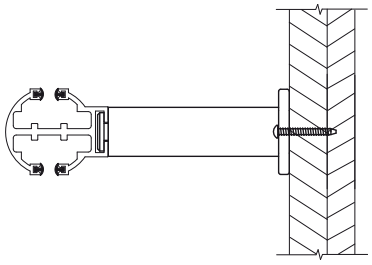

Montaż uchwytu do prowadnicy

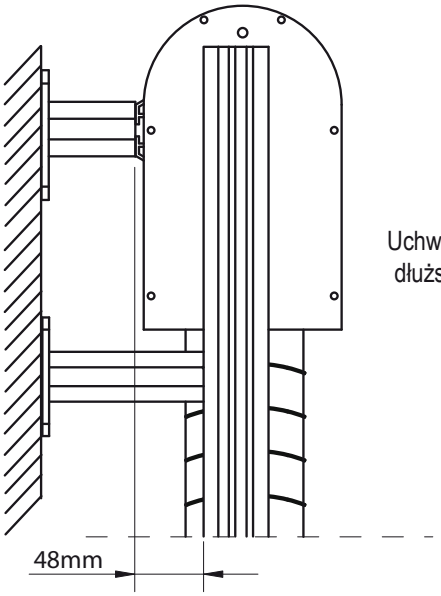


Uchwyt prowadnicy okrągłej rmusi być dłuższy od uchwytu kasety o 48 mm.

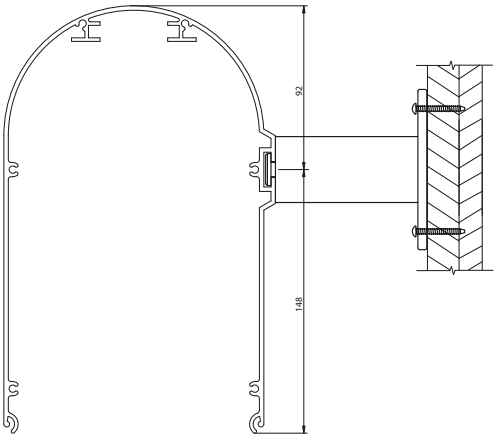


Montaż uchwytu do kasety owalnej

Kątowniki mocujące linkę dostępne w rozmiarach:

15mm - 36mm *

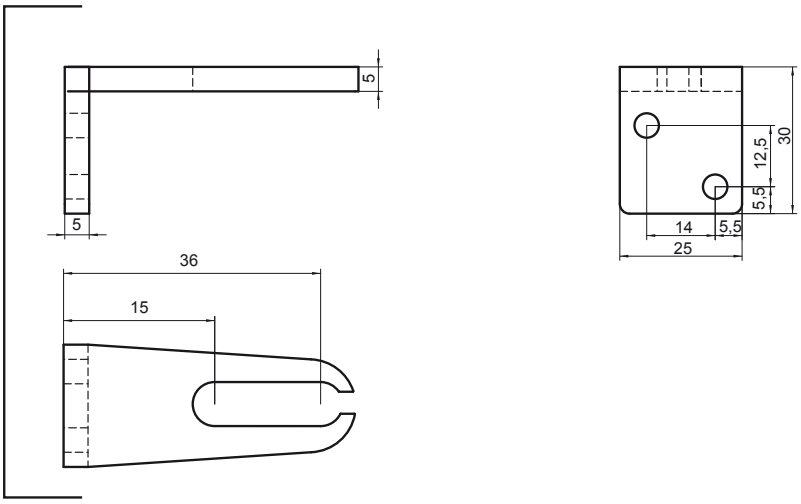


29mm - 50mm

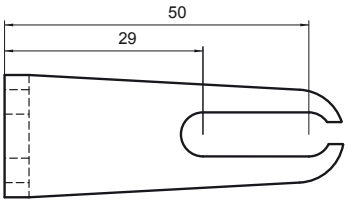


55mm - 76mm

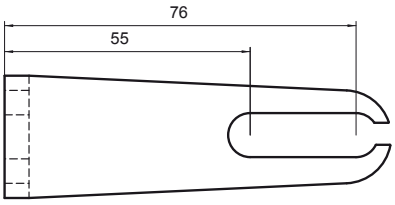


83mm - 104mm

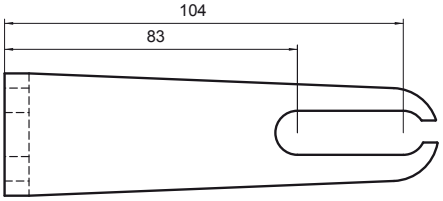


STANDARD

111mm - 132mm *

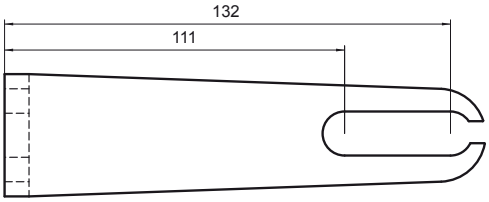


139mm - 160mm *

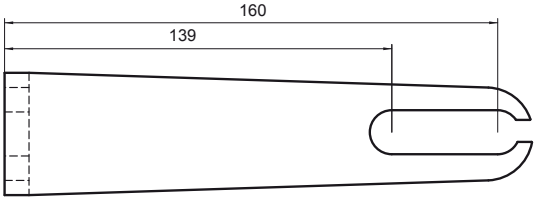


* - na zamówienie, dłuższe terminy realizacji.

# C50

## UCHWYT LINKI POJEDYNCZY I MODUŁOWY

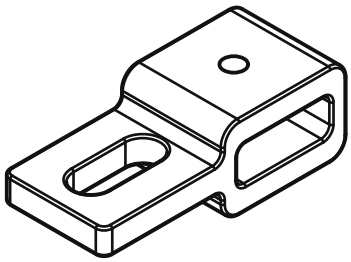

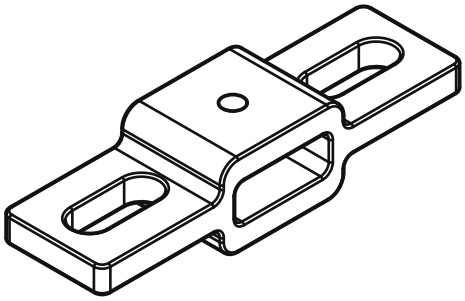

## PRZEDŁUŻKA UCHWYTU LINKI

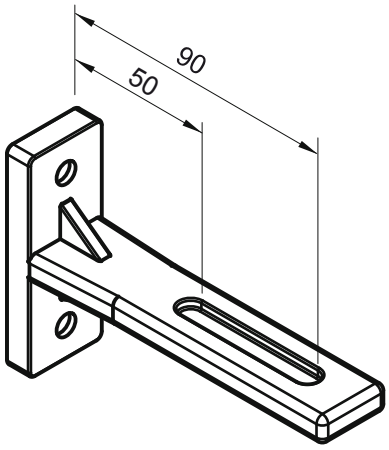


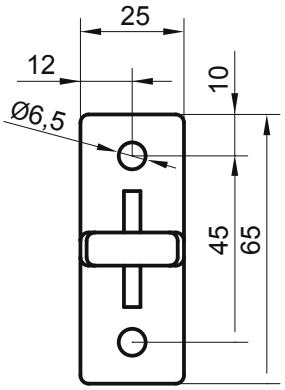


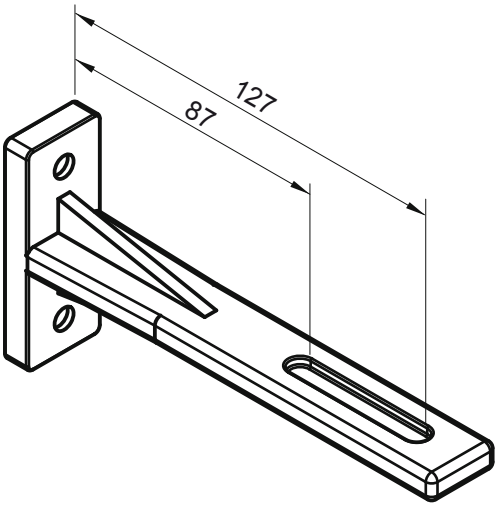


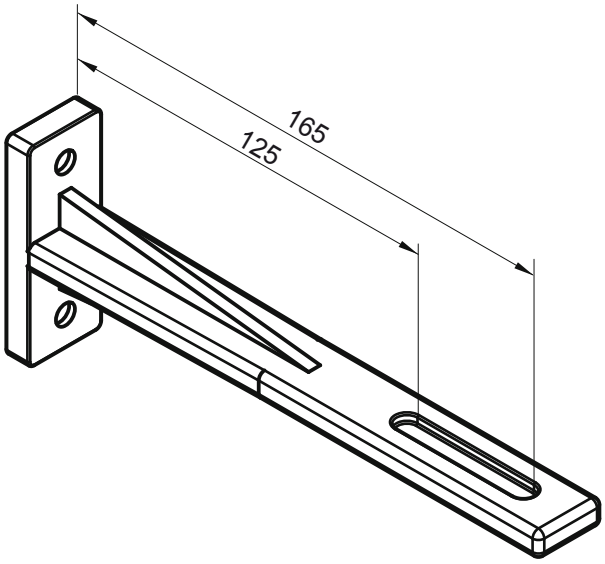

## WYSOKOŚĆ ZWINIĘTEJ ŻALUZJI I BLACHY OSŁONOWEJ

**Wysokość zwiniętej żaluzji (pakiet) i blachy osłonowej**

| Całkowita wysokość | C-50 | |
|---|---|---|
| | pakiet | blacha |
| 75 - 101 cm | 12 cm | 12 cm |
| 101 - 125 cm | 13 cm | 15 cm |
| 126 - 150 cm | 13 cm | |
| 151 - 175 cm | 14 cm | |
| 176 - 200 cm | 14 cm | |
| 201 - 225 cm | 15 cm | |
| 226 - 250 cm | 16 cm | 17 cm |
| 251 - 275 cm | 16 cm | |
| 276 - 300 cm | 17 cm | |

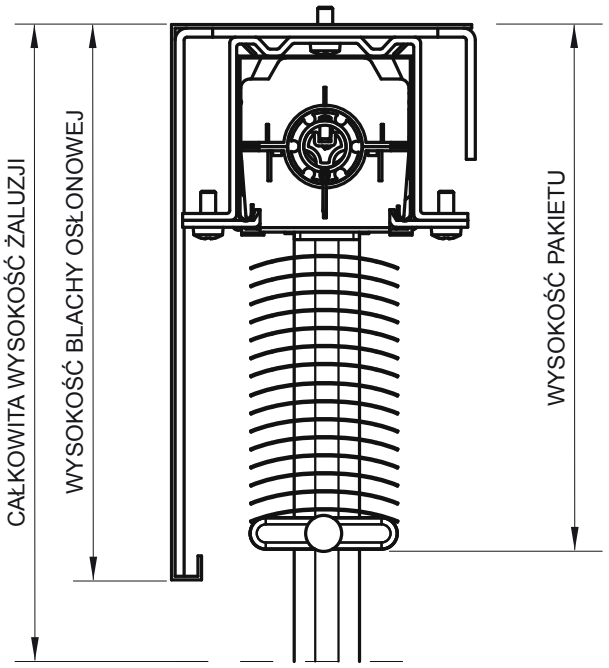


## WYSOKOŚĆ ZWINIĘTEJ ŻALUZJI I KASETY OWALNEJ

**Wysokość zwiniętej żaluzji (pakiet) i kasety owalnej**

| Całkowita wysokość | C-50 | |
|---|---|---|
| | pakiet | |
| 75 - 101 cm | 12 cm | Kaseta owalna |
| 101 - 125 cm | 13 cm | |
| 126 - 150 cm | 13 cm | |
| 151 - 175 cm | 14 cm | |
| 176 - 200 cm | 14 cm | |
| 201 - 225 cm | 15 cm | |
| 226 - 250 cm | 16 cm | |
| 251 - 275 cm | 16 cm | |
| 276 - 300 cm | 17 cm | |

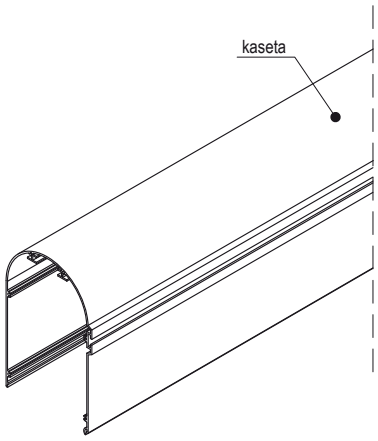


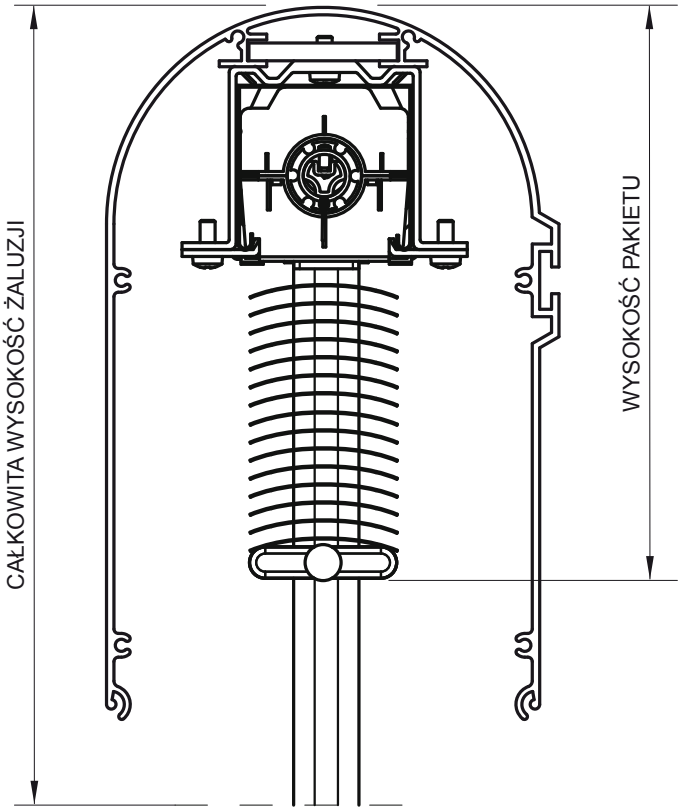

# C50

## OSŁONY - **TYP 1**

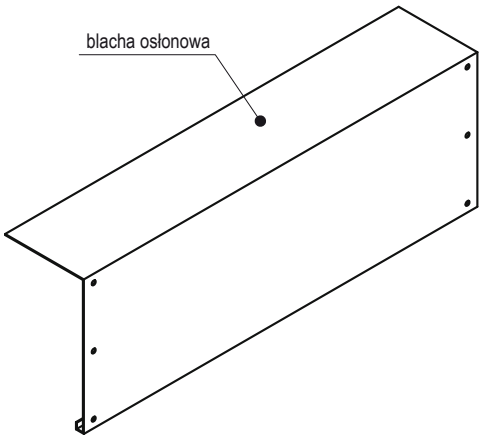


do montażu we wnękach
okiennych i drzwiowych

## OSŁONY - **TYP 1** Z POKRYWAMI BOCZNYMI

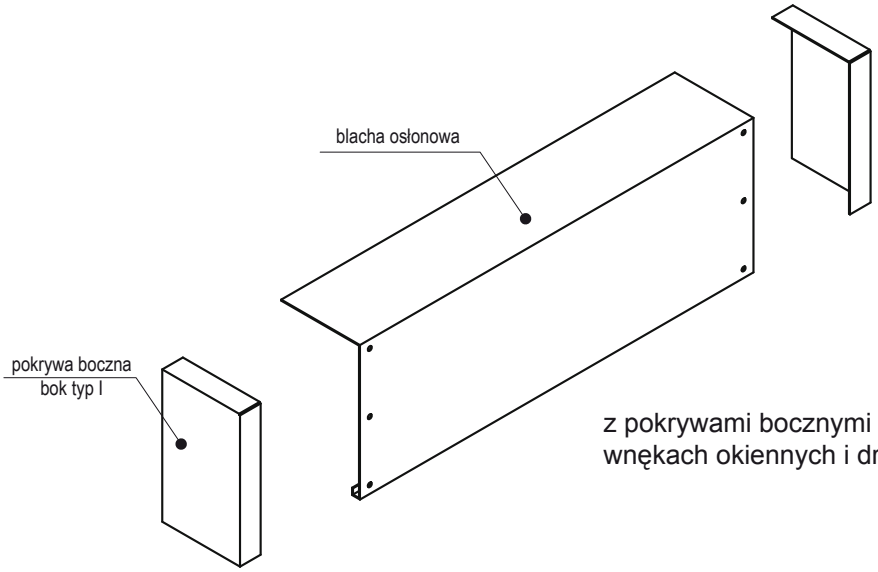


z pokrywami bocznymi do montażu we
wnękach okiennych i drzwiowych

## BLACHA OSŁONOWA - WYMIARY

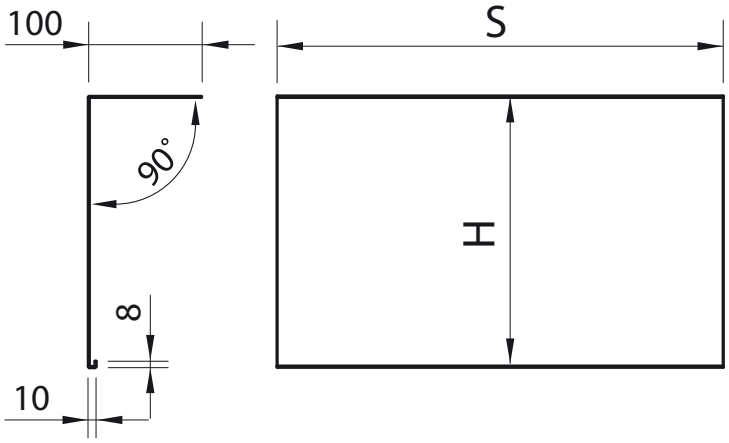


| S | H | wysokość żaluzji | |
|---|---|---|---|
| szerokość żaluzji | 120 | 0 | 100 |
| szerokość żaluzji | 150 | 1251 | 225 |
| szerokość żaluzji | 170 | 226 | 300 |

## BOK TYP I - WYMIARY

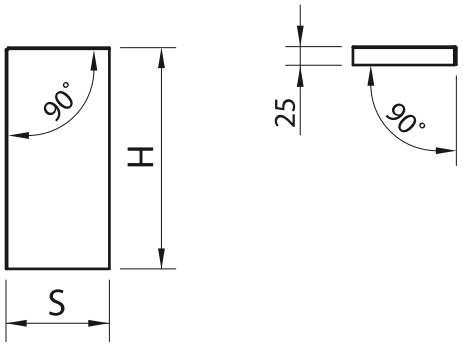


| S | H | wysokość żaluzji | |
|---|---|---|---|
| 100 | 120 | 0 | 100 |
| 100 | 150 | 101 | 225 |
| 100 | 170 | 226 | 300 |

## OSŁONY - **TYP 5** (KASETA OWALNA)

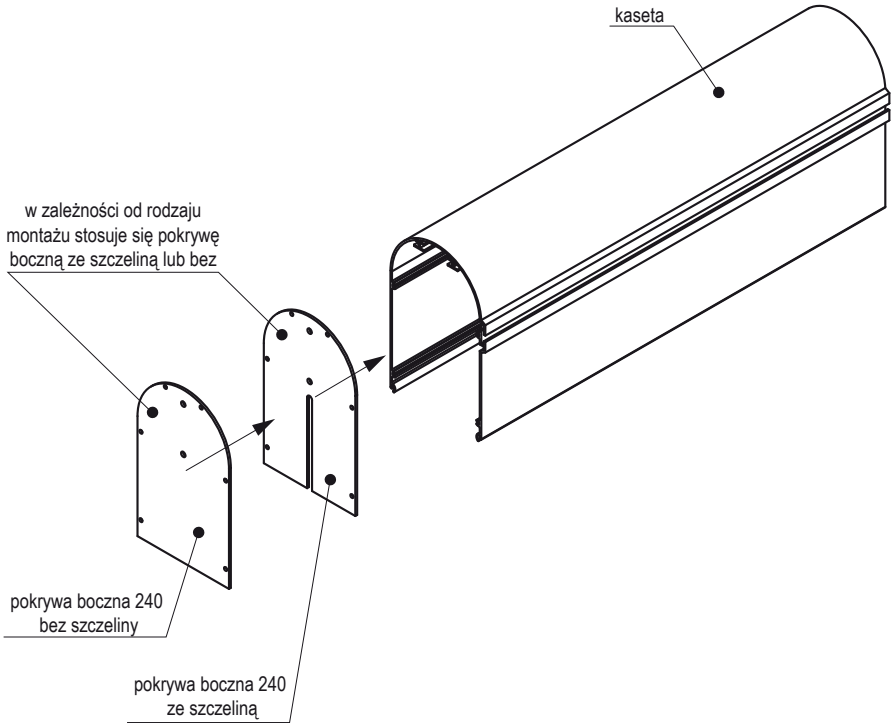

# C50

## OPCJA Z BLACHĄ OSŁONOWĄ I PROWADNICAMI ALUMINIOWYMI

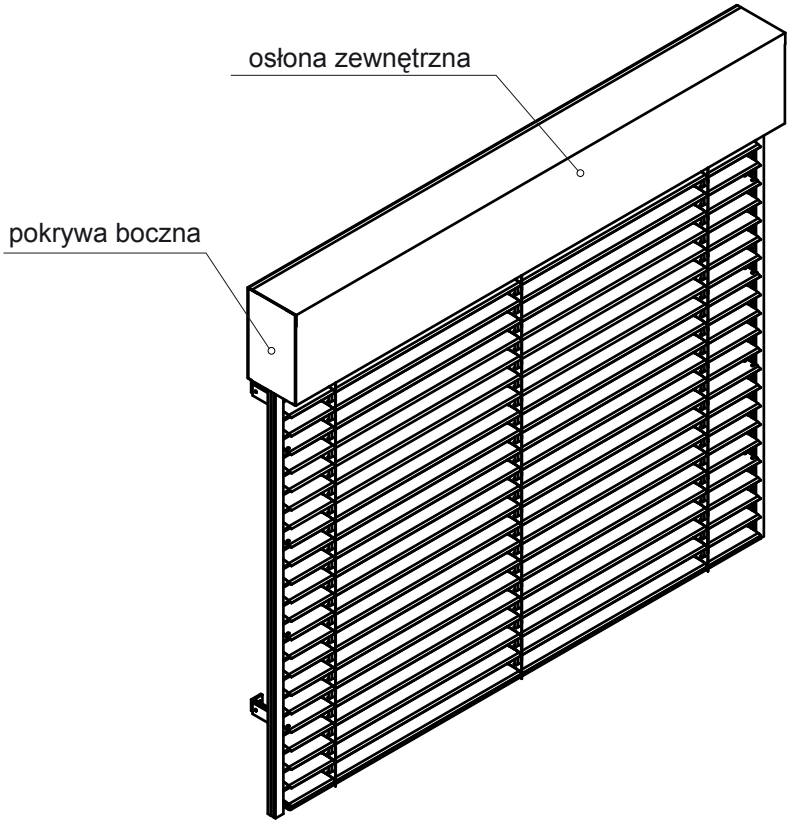


**Maksymalne wymiary:**
**- wysokość 3000mm**
**- szerokość 3000mm**

Jest możliwość zestawienia komponentów z pokrywami bocznymi (patrz rysunek) lub bez.

## OPCJA Z BLACHĄ OSŁONOWĄ I PROWADNICAMI LINKOWYMI

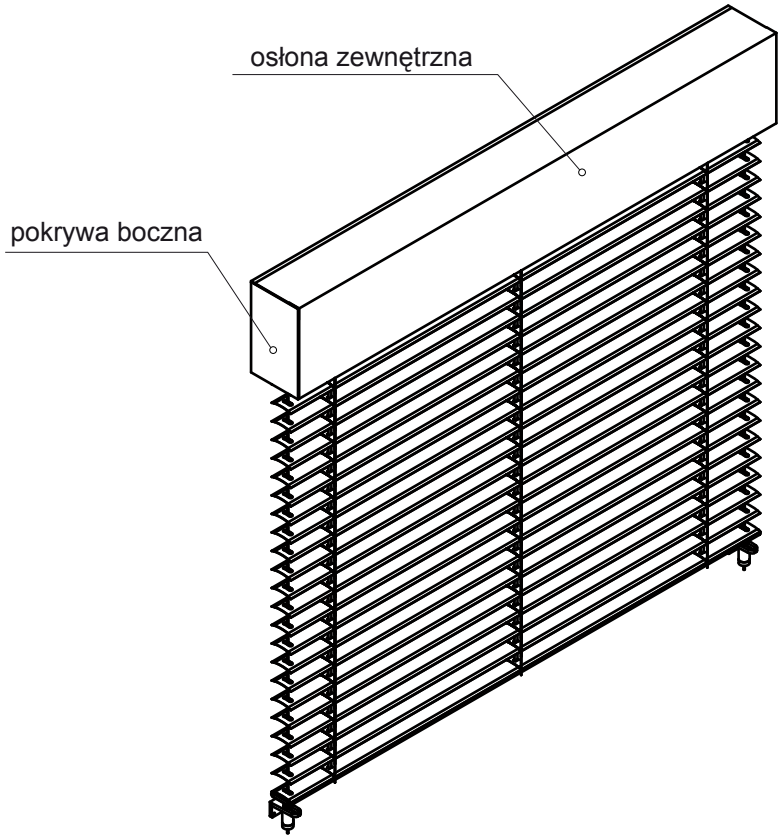


**Maksymalne wymiary:**
**- wysokość 3000mm**
**- szerokość 3000mm**

Jest możliwość zestawienia komponentów z pokrywami bocznymi (patrz rysunek) lub bez.

## OPCJA W KASECIE OWALNEJ I PROWADNICAMI OKRĄGŁYMI

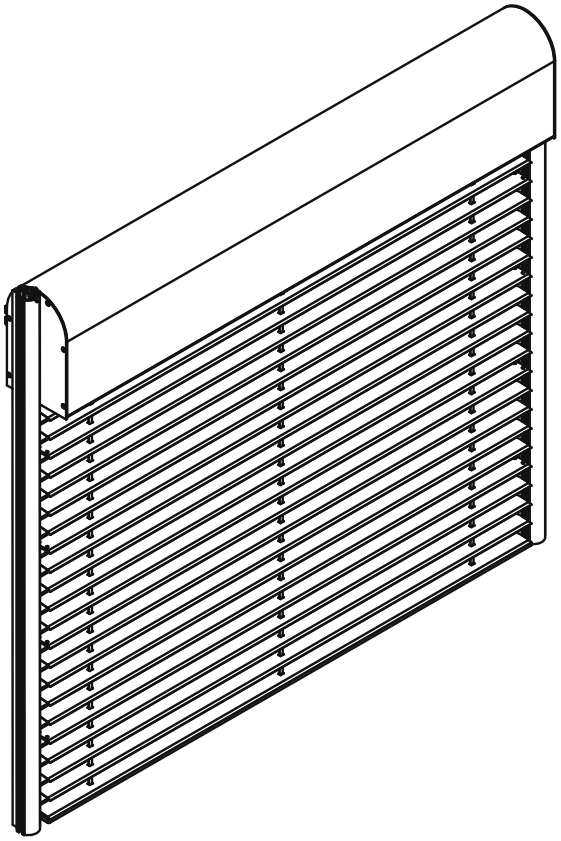

**Maksymalne wymiary:**
**- wysokość 3000mm**
**- szerokość 3000mm**

Prowadnice mogą być montowane zarówno na zewnątrz jak i wewnątrz kasety owalnej, uzależnione jest to od rodzaju montażu lub wymogów kontrahenta.

## OPCJA W KASECIE OWALNEJ I PROWADNICAMI LINKOWYMI

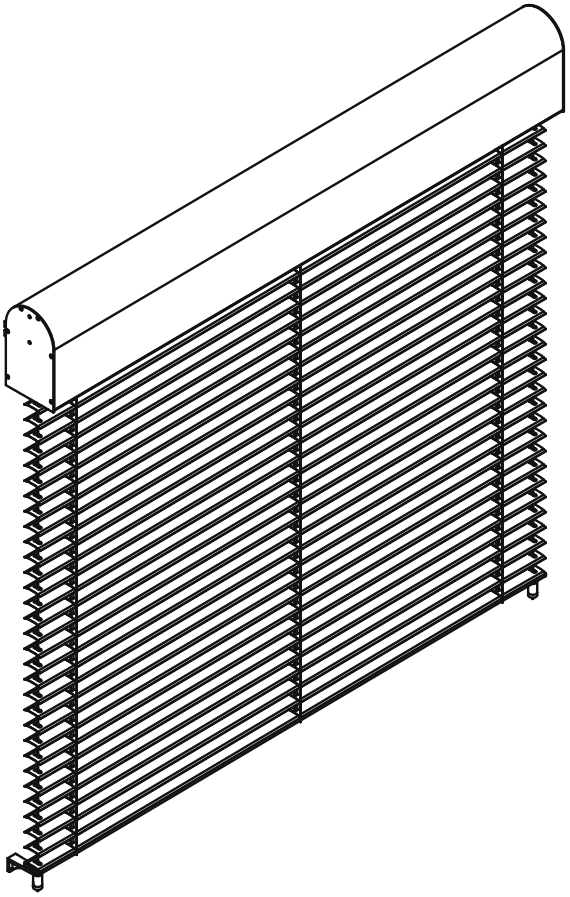

**Maksymalne wymiary:**
**- wysokość 3000mm**
**- szerokość 3000mm**

## MONTAŻ GRUPOWY - C50 W KASECIE OWALNEJ Z PROWADNICAMI NA ZEWNĄTRZ

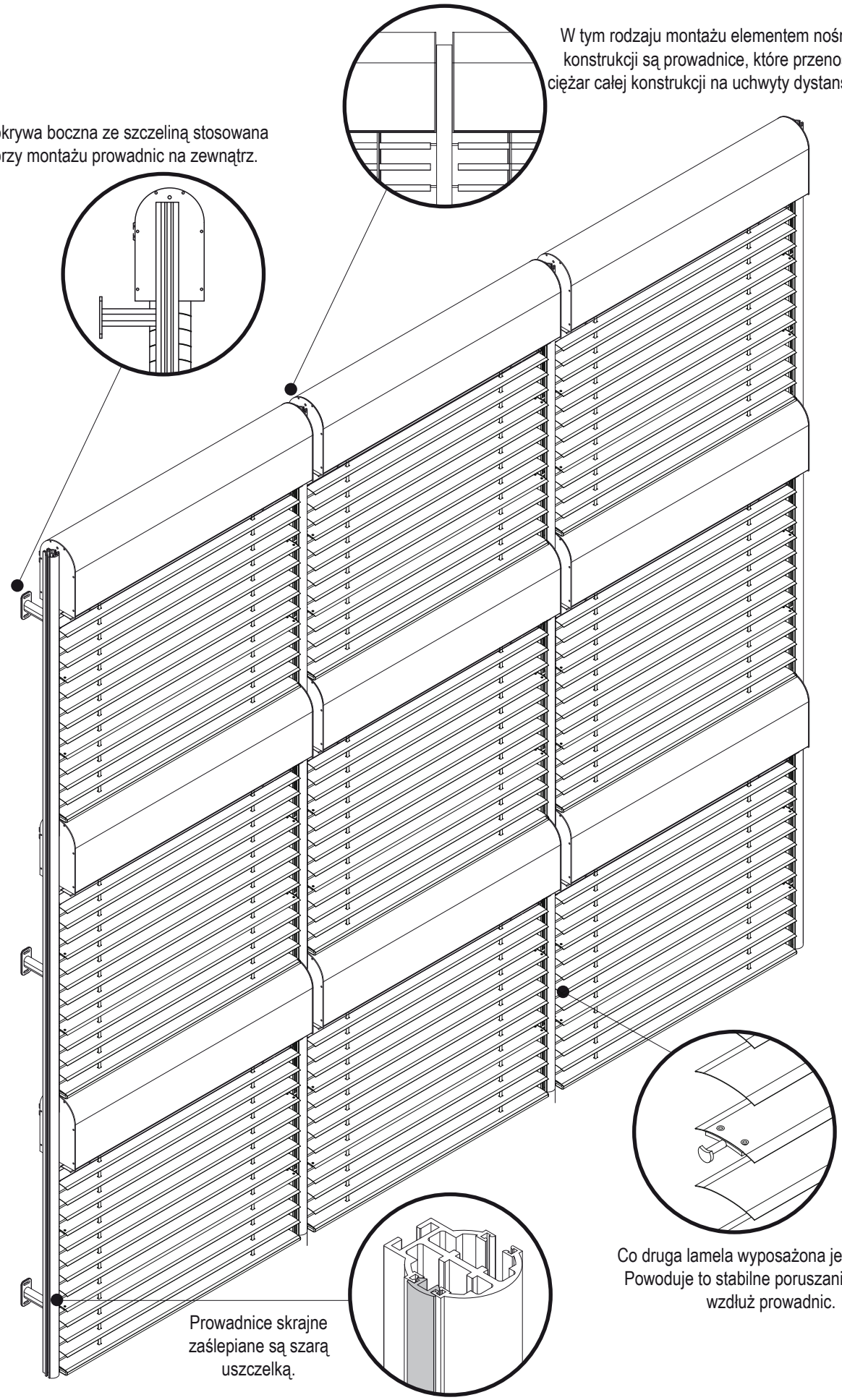

## MONTAŻ GRUPOWY - C50 W KASECIE OWALNEJ Z PROWADNICAMI DO WEWNĄTRZ

Maksymalna długość kasety w jednym kawałku 3m
(mocowanie kasety tylko na prowadnicach).
W przypadku dodatkowego mocowania kasety,
maksymalna szerokość kasety 6m.

W tym rodzaju montażu zastosowana jest jedna
wspólna kaseta do kilku żaluzji,
a prowadnice montowane są wewnątrz systemu.

Pokrywa boczna bez szczeliny stosowana
przy montażu prowadnic do wewnątrz.

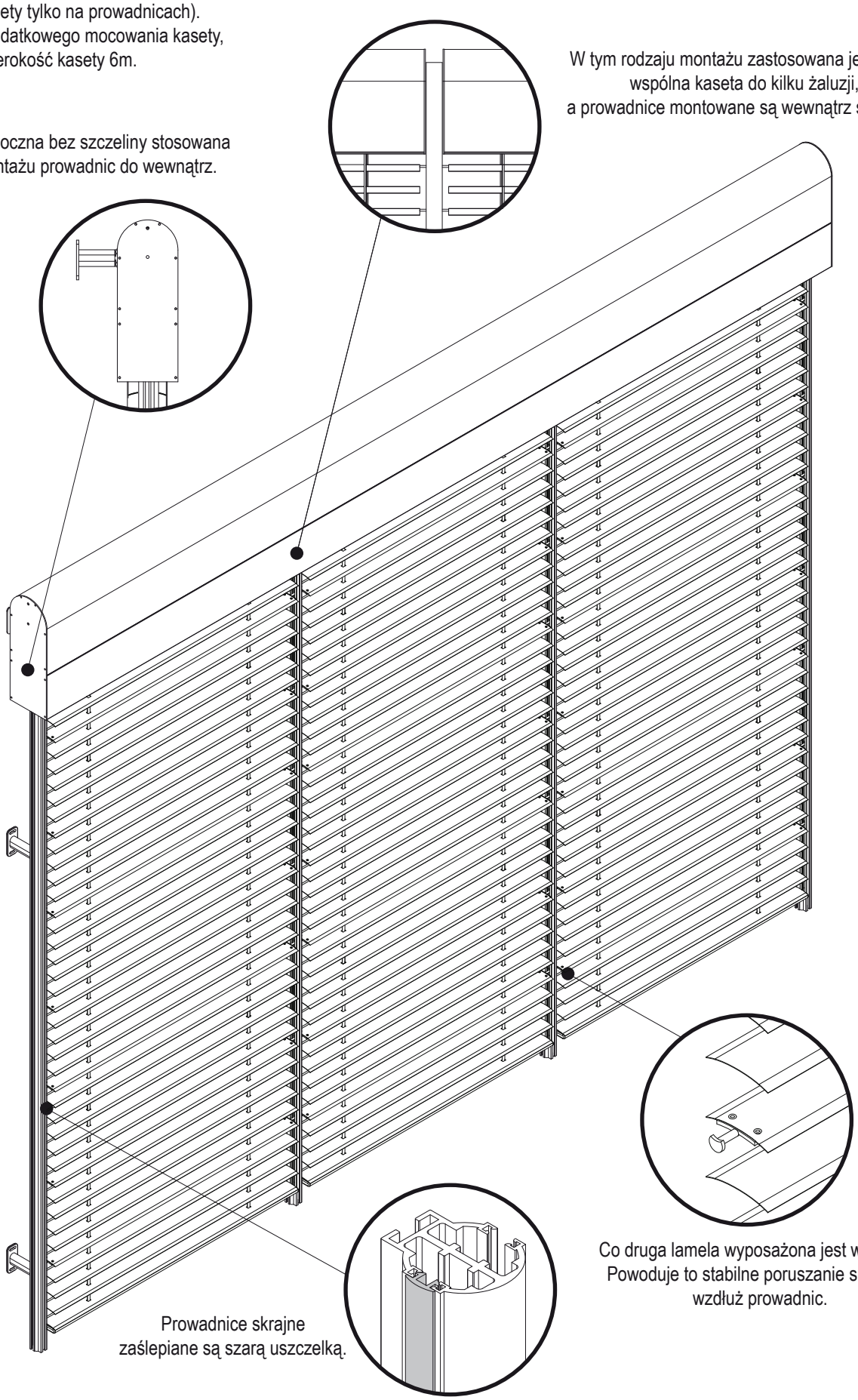

Co druga lamela wyposażona jest w trzpień.
Powoduje to stabilne poruszanie się lameli
wzdłuż prowadnic.

Prowadnice skrajne
zaślepiane są szarą uszczelką.

# System C80

## PROFIL LAMELI

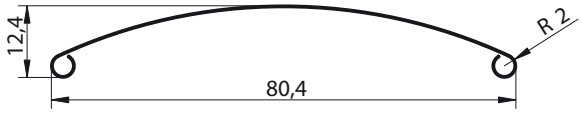


## PROFIL BELKI DOLNEJ

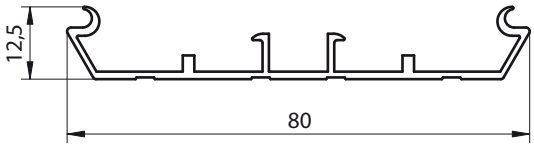


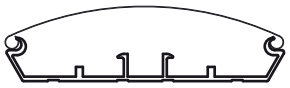

## ZAŚLEPKA BELKI DOLNEJ

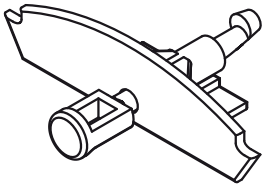

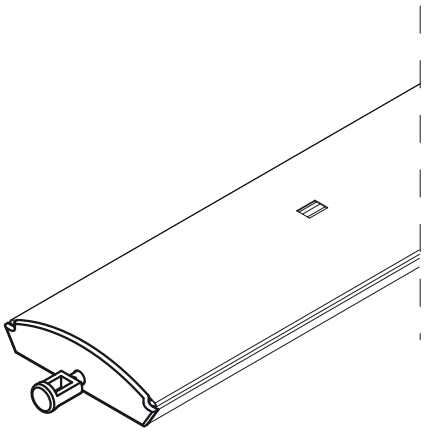

# C80

## UCHWYT GŁÓWNY BLACHY OSŁONOWEJ

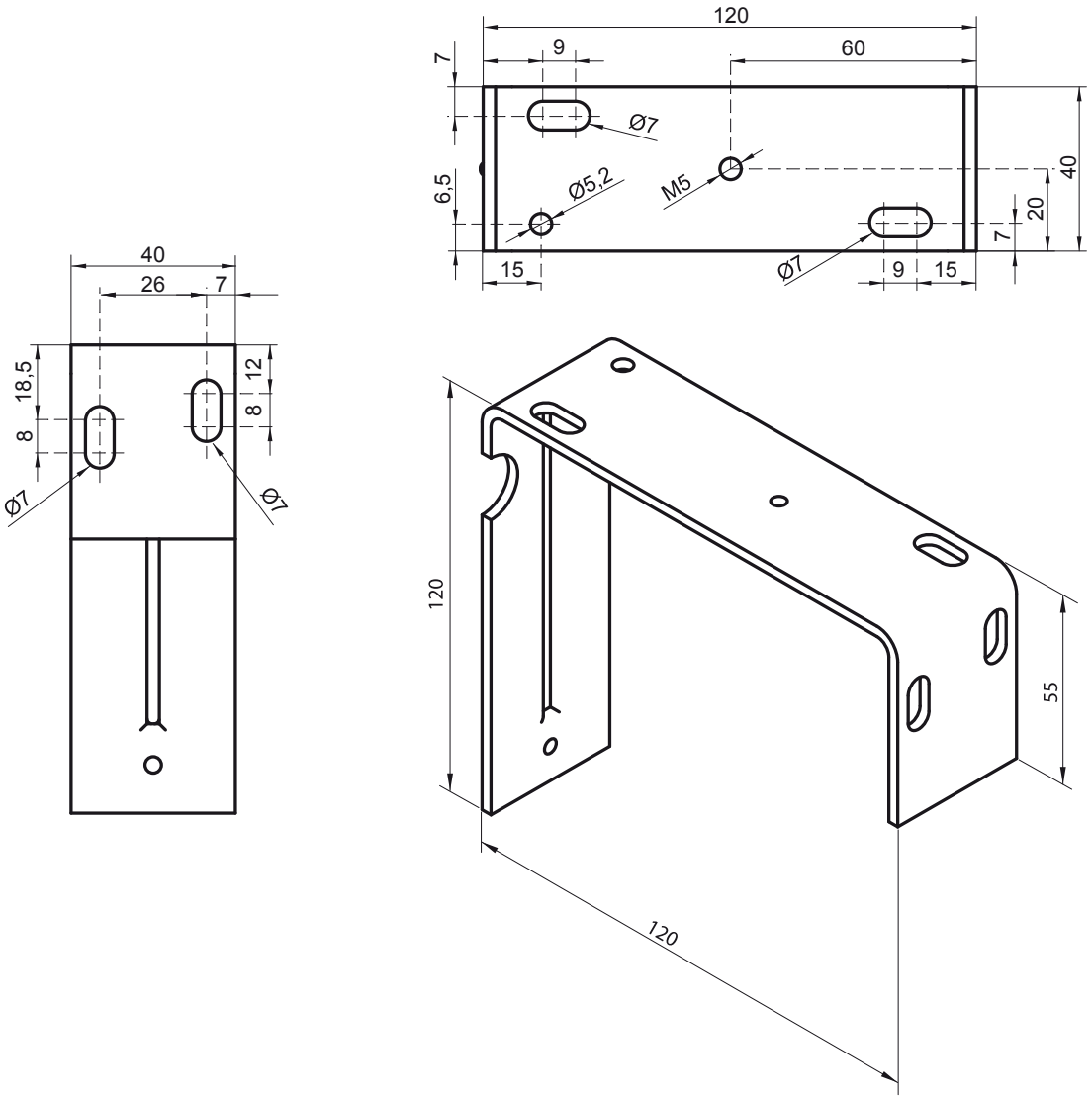


## UCHWYTY POMOCNICZE BLACHY OSŁONOWEJ

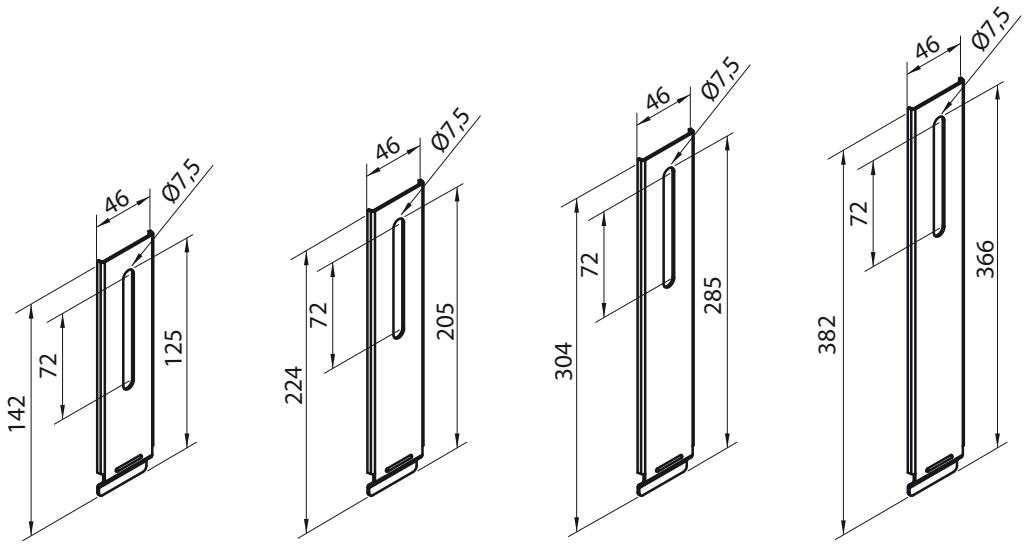


uchwyt 125 uchwyt 215 uchwyt 290 uchwyt 390

## UCHWYTY POMOCNICZE BLACHY OSŁONOWEJ

**Liczba uchwytów szyny**

| Szerokość szyny | Liczba uchwytów |
|---|---|
| 50 - 160 cm | 2 szt. |
| 161 - 240 cm | 3 szt. |
| 241 - 320 cm | 4 szt. |
| 321 - 400 cm | 5 szt. |
| 401 - 450 cm | 6 szt. |

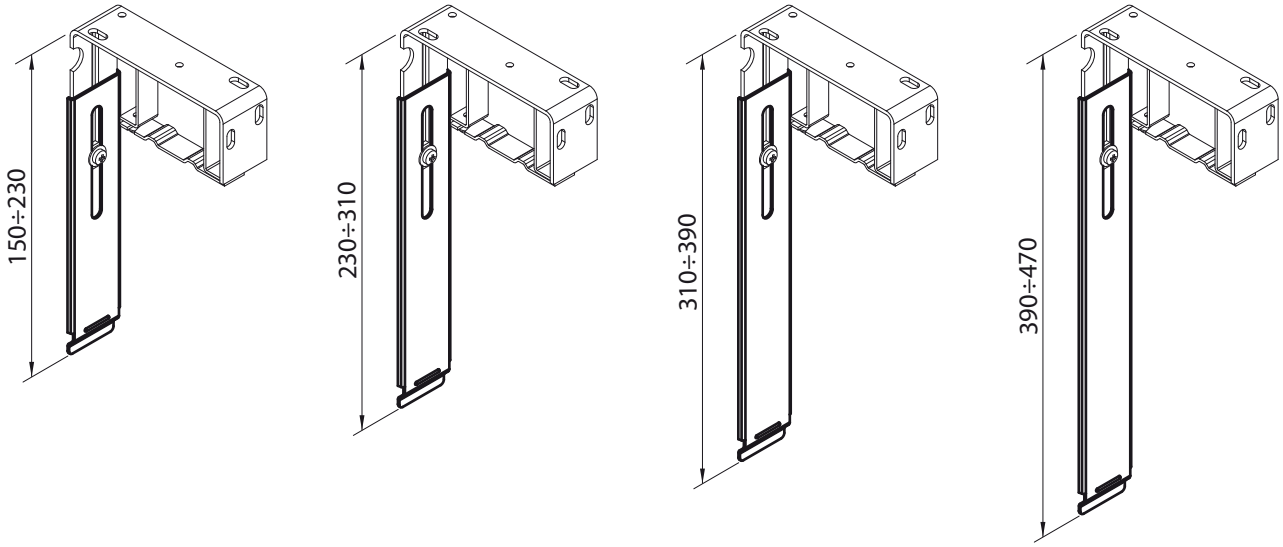


## STANDARDOWY I SPRĘŻYSTY UCHWYT SZYNY GŁÓWNEJ MONTOWANY DO UCHWYTU GŁÓWNEGO BLACHY OSŁONOWEJ

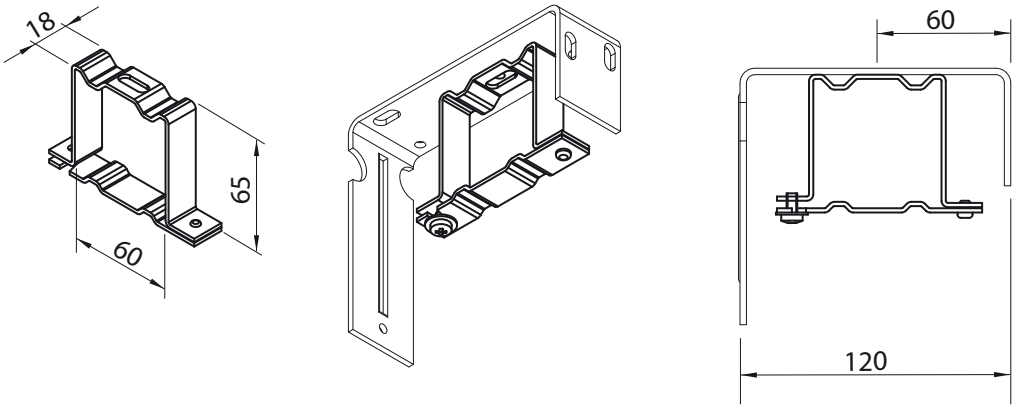


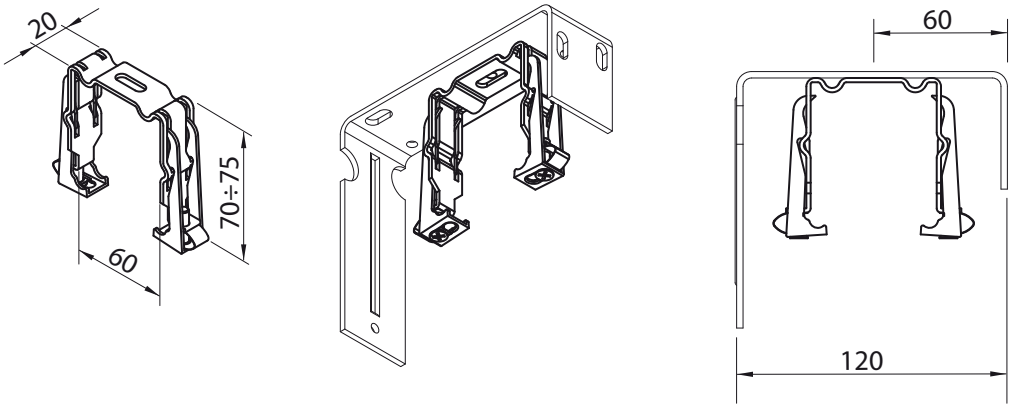

# C80

## STANDARDOWY UCHWYT SZYNY GŁÓWNEJ MONTOWANY DO KASETY OWALNEJ

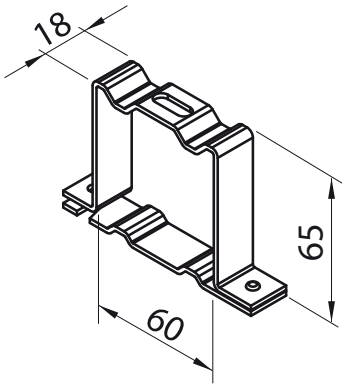


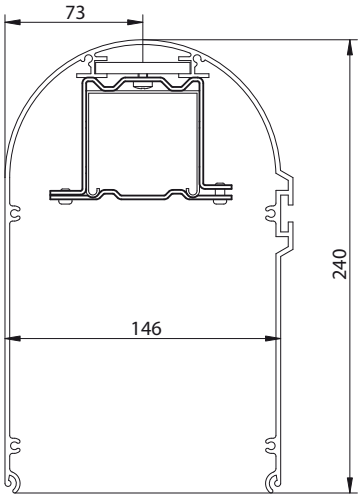


## SPRĘŻYSTY UCHWYT SZYNY GŁÓWNEJ MONTOWANY DO KASETY OWALNEJ

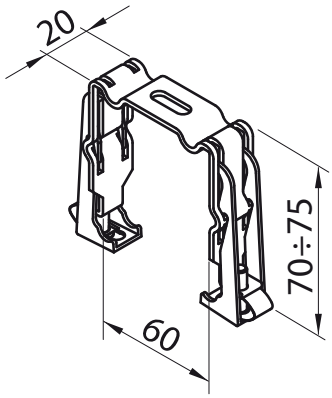


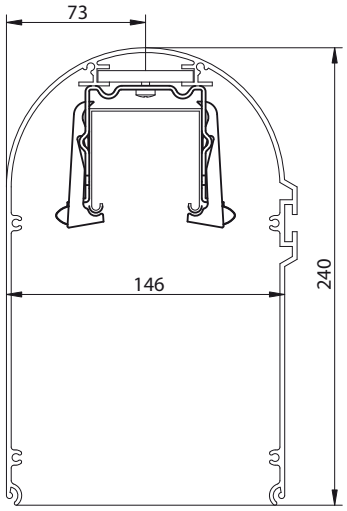


## PROWADNICA POJEDYNCZA, PODWÓJNA ORAZ PODWÓJNA OKRĄGŁA

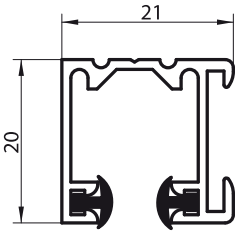


POJEDYNCZA

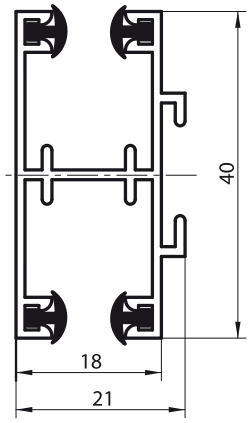


PODWÓJNA

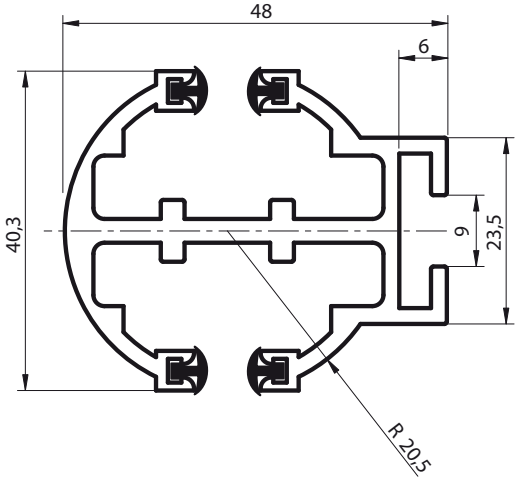


OKRĄGŁA PODWÓJNA

## TYPY UCHWYTÓW DO PROWADNICY POJEDYNCZEJ I PODWÓJNEJ

Podane długości są do osi prowadnicy, patrz strona 24

| **TYP 1 - standard** | **TYP 2*** | **TYP 3*** |
|---|---|---|
| 50÷70 | 50÷70 | 50÷70 |
| 70÷100 | 70÷105 | 75÷120 |
| 100÷145 | 100÷170 | |

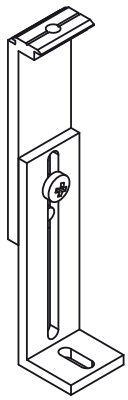

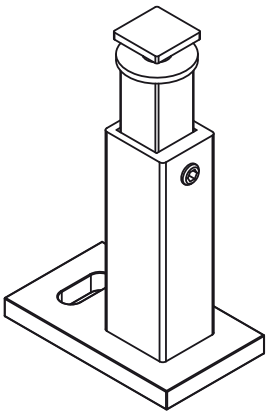

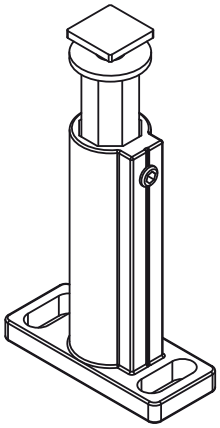

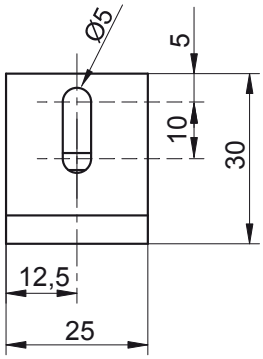


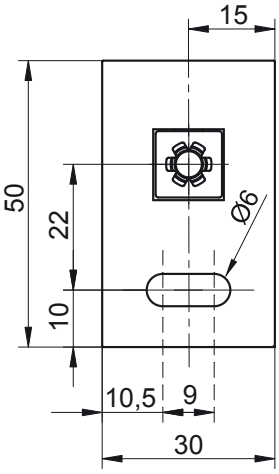


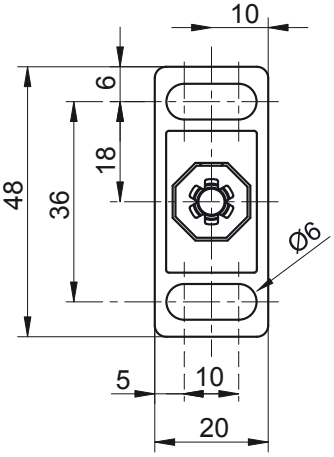


* - towar dostępny na zamówienie, dłuższy termin realizacji

## UCHWYT DO PROWADNICY OKRĄGŁEJ I KASETY OWALNEJ (SWORZEŃ UCHWYTU PROWADNICY, EKSTRUDER I STOPA)

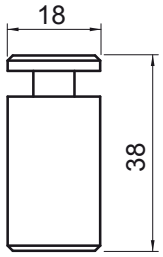


SWORZEŃ

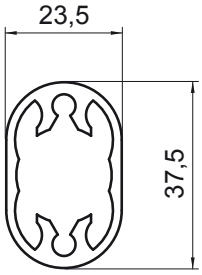


EKSTRUDER

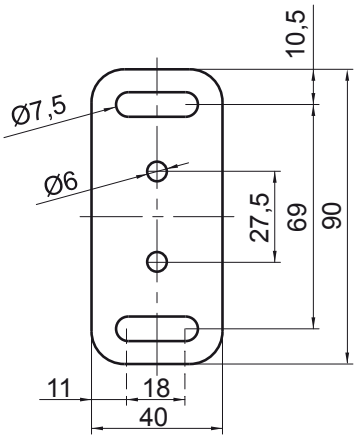


STOPKA

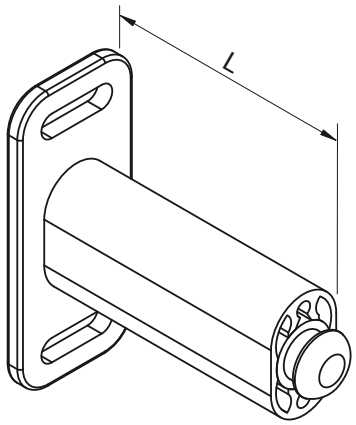


UCHWYT DO PROWADNICY OKRĄGŁEJ

Długość „L” dobieramy indywidualnie w zależności od warunków montażowych lub wytycznych inwestora

## RODZAJE MONTAŻU PROWADNICY POJEDYNCZEJ I PODWÓJNEJ

Zalecana ilość uchwytów do prowadnic

| Wysokość żaluzji [mm] | Liczba uchwytów |
|---|---|
| 500 ÷ 1600 | 2 pary |
| 1601 ÷ 2600 | 3 pary |
| 2601 ÷ 3600 | 4 pary |
| 3601 ÷ 4600 | 5 pary |
| 4601 ÷ 5000 | 6 pary |

**Montaż do ściany** **Montaż do ramy okiennej**

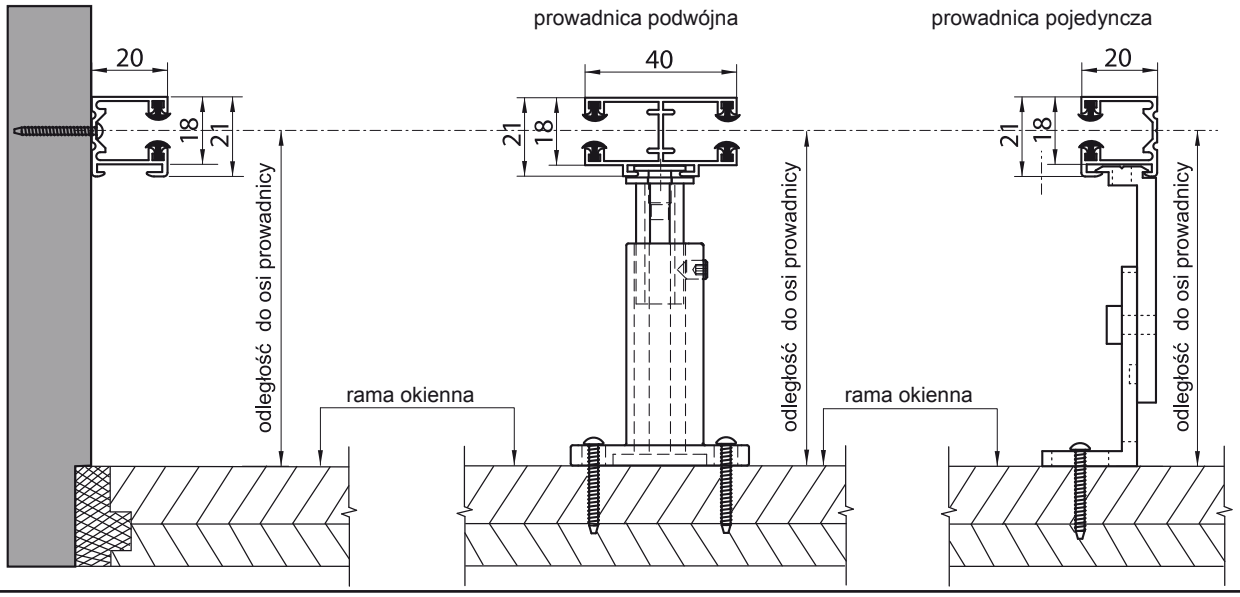


## MONTAŻ UCHWYTU DO PROWADNICY OKRĄGŁEJ ORAZ MONTAŻ UCHWYTU DO KASETY OWALNEJ

Zalecana ilość uchwytów do prowadnic

| Wysokość żaluzji [mm] | Liczba uchwytów |
|---|---|
| 500 ÷ 1600 | 2 pary |
| 1601 ÷ 2600 | 3 pary |
| 2601 ÷ 3600 | 4 pary |
| 3601 ÷ 4000 | 5 pary |

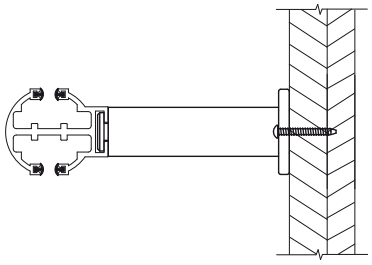

Montaż uchwytu do prowadnicy

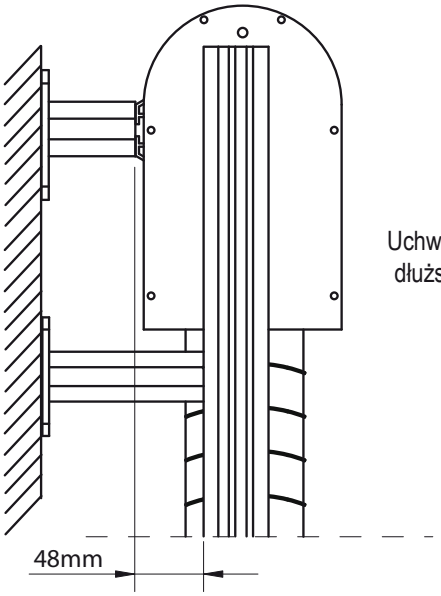


Uchwyt prowadnicy okrągłej rmusi być dłuższy od uchwytu kasety o 48 mm.

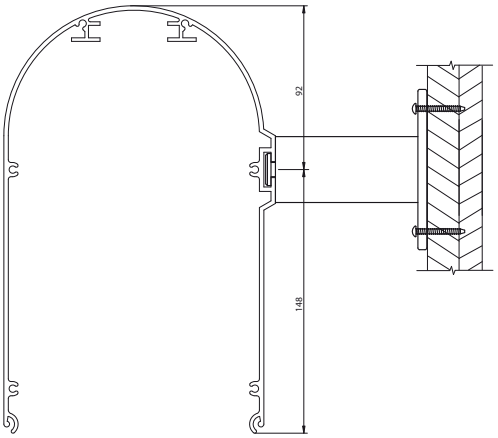


Montaż uchwytu do kasety owalnej

Kątowniki mocujące linkę dostępne w rozmiarach:

15mm - 36mm *

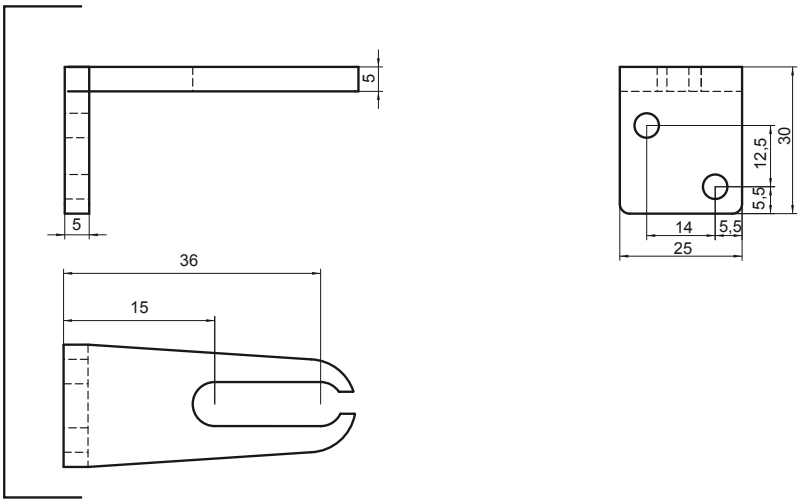


29mm - 50mm

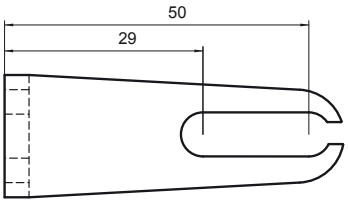


55mm - 76mm

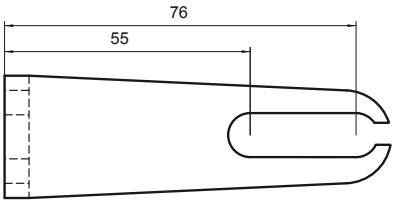


83mm - 104mm

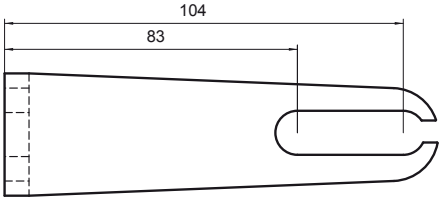


STANDARD

111mm - 132mm *

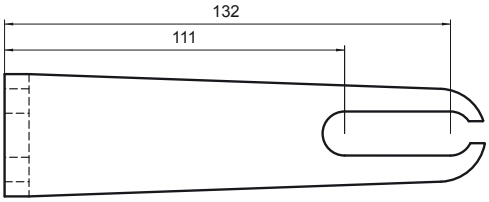


139mm - 160mm *

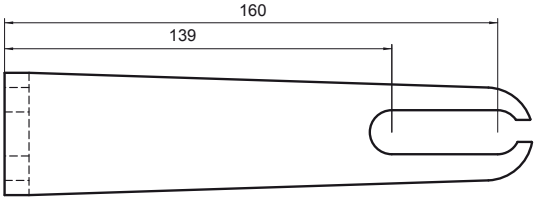


* - na zamówienie, dłuższe terminy realizacji.

# C80

UCHWYT LINKI POJEDYNCZY I MODUŁOWY

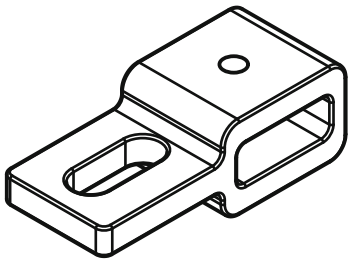

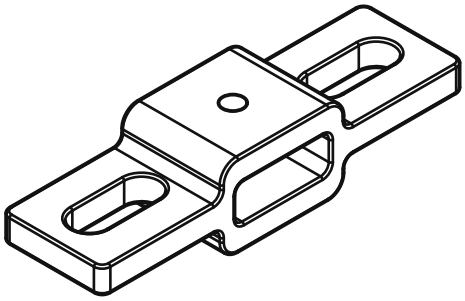

PRZEDŁUŻKA UCHWYTU LINKI

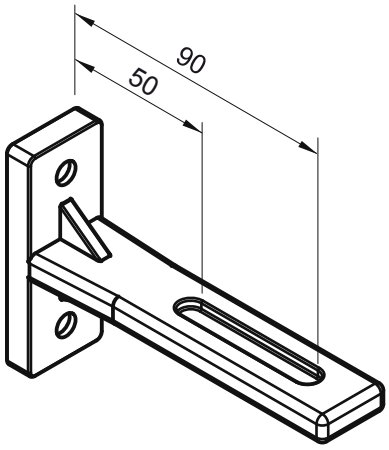


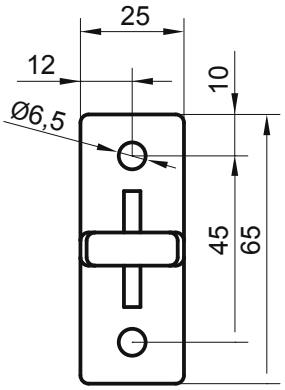


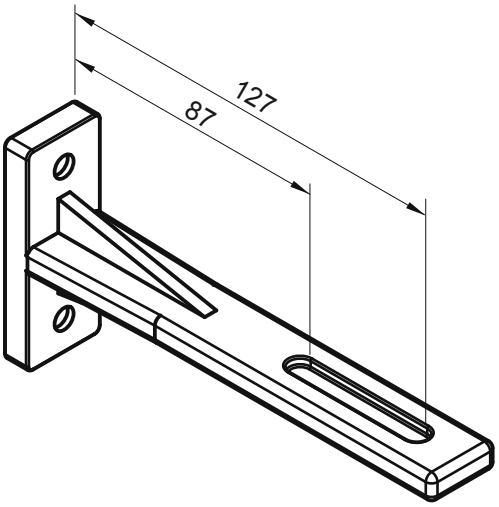


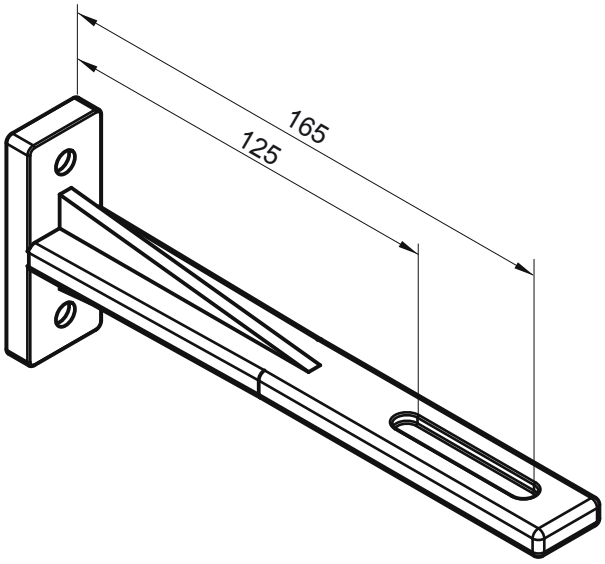

## WYSOKOŚĆ ZWINIĘTEJ ŻALUZJI I BLACHY OSŁONOWEJ

**Wysokość zwiniętej żaluzji (pakiet) i blachy osłonowej**

| Całkowita wysokość | C-80 | |
|---|---|---|
| | pakiet | blacha |
| 75 - 101 cm | 18 cm | 20 cm |
| 101 - 125 cm | 20 cm | |
| 126 - 150 cm | 22 cm | 25 cm |
| 151 - 175 cm | 24 cm | |
| 176 - 200 cm | 25 cm | |
| 201 - 225 cm | 27 cm | 30 cm |
| 226 - 250 cm | 29 cm | |
| 251 - 275 cm | 30 cm | 34 cm |
| 276 - 300 cm | 31 cm | |
| 301 - 325 cm | 33 cm | |
| 326 - 350 cm | 34 cm | |
| 351 - 375 cm | 36 cm | 37 cm |
| 376 - 400 cm | 37 cm | |
| 401 - 425 cm | 39 cm | 44 cm |
| 426 - 450 cm | 41 cm | |
| 451 - 475 cm | 42 cm | |
| 476 - 500 cm | 44 cm | |

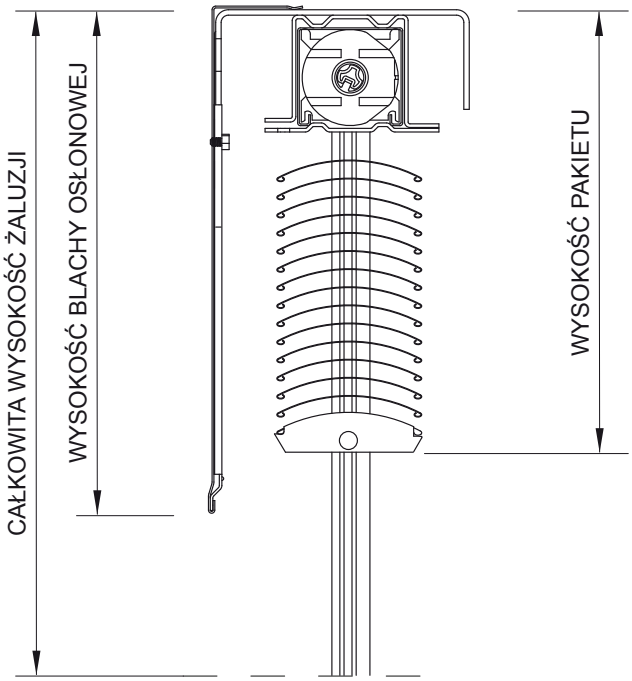


## WYSOKOŚĆ ZWINIĘTEJ ŻALUZJI I KASETY OWALNEJ

**Wysokość zwiniętej żaluzji (pakiet) i kasety owalnej**

| Całkowita wysokość | C-80 | |
|---|---|---|
| | pakiet | |
| 75 - 101 cm | 18 cm | Kaseta owalna |
| 101 - 125 cm | 20 cm | |
| 126 - 150 cm | 22 cm | |
| 151 - 175 cm | 24 cm | Kaseta owalna z przedłużką 10cm |
| 176 - 200 cm | 25 cm | |
| 201 - 225 cm | 27 cm | |
| 226 - 250 cm | 29 cm | |
| 251 - 275 cm | 30 cm | |
| 276 - 300 cm | 31 cm | |
| 301 - 325 cm | 33 cm | Kaseta owalna z przedłużką 16cm |
| 326 - 350 cm | 34 cm | |
| 351 - 375 cm | 36 cm | |
| 376 - 400 cm | 37 cm | |

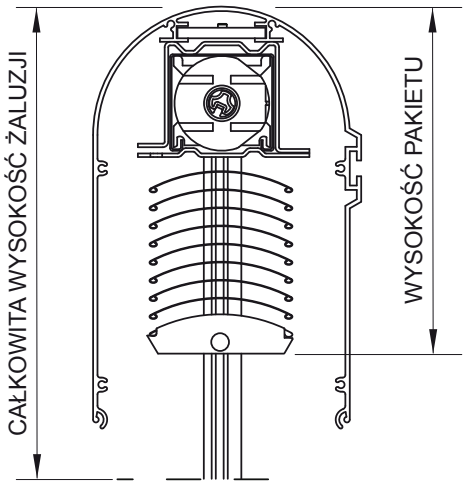


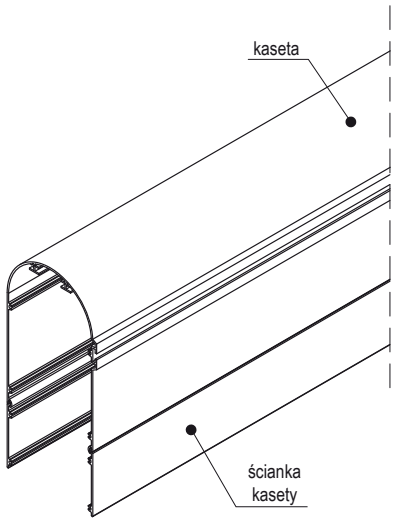

## OSŁONY - **TYP 1**

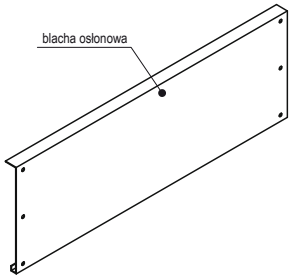


do montażu we wnękach okiennych i drzwiowych

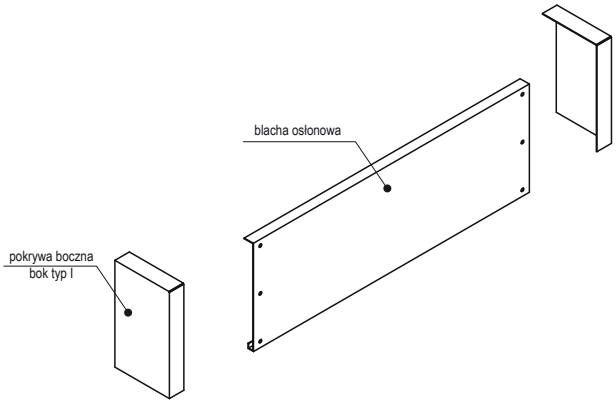


z pokrywami bocznymi do montażu we wnękach okiennych i drzwiowych

## OSŁONY - **TYP 2**

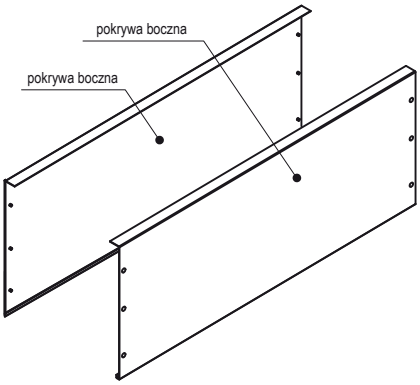


do montażu we wnękach okiennych i drzwiowych

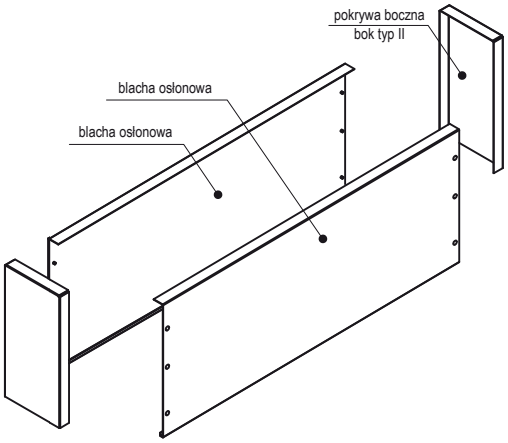


z pokrywami bocznymi do montażu we wnękach okiennych i drzwiowych

## OSŁONY - **TYP 3**

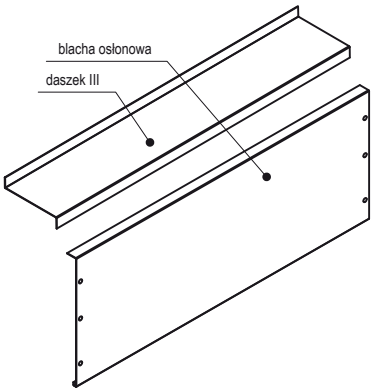


do montażu fasadowego

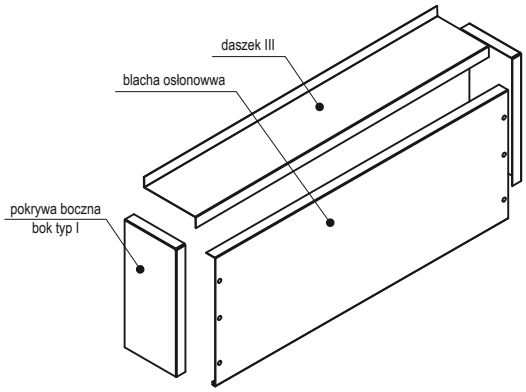


z pokrywami bocznymi do montażu fasadowego

## OSŁONY - **TYP 4**

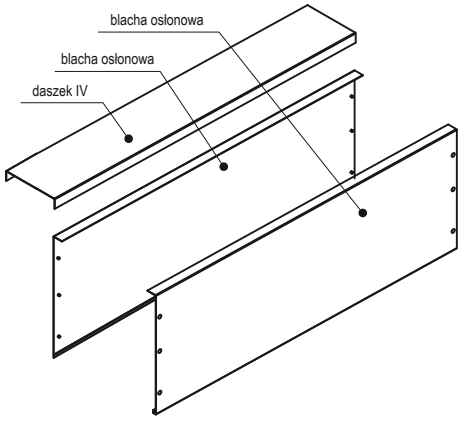


do montażu uniwersalnego

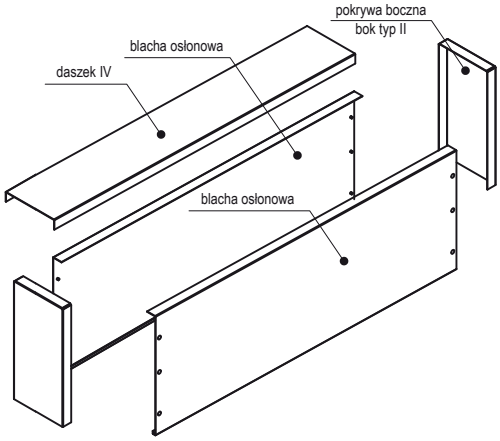


z pokrywami bocznymi do montażu uniwersalnego

## BLACHA OSŁONOWA - WYMIARY

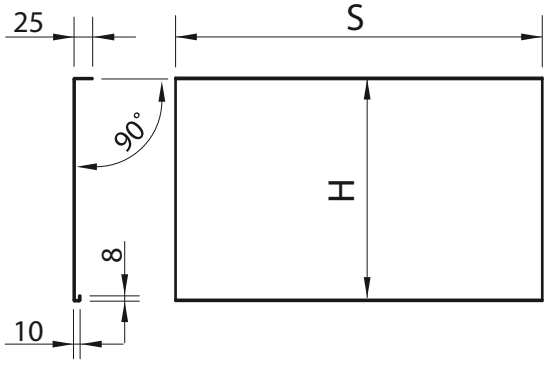


| S | H | wysokość żaluzji | |
|---|---|---|---|
| szerokość żaluzji | 200 | 0 | 1250 |
| szerokość żaluzji | 250 | 1251 | 2000 |
| szerokość żaluzji | 300 | 2001 | 2510 |
| szerokość żaluzji | 340 | 2511 | 3500 |
| szerokość żaluzji | 370 | 3501 | 4000 |

## BOK TYP I - WYMIARY

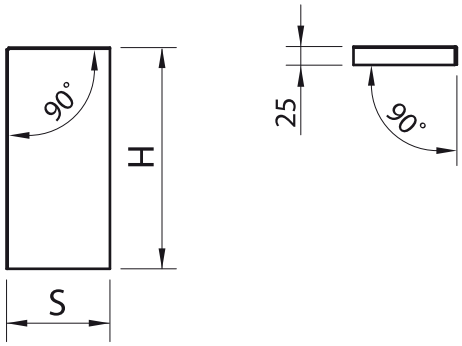


| S | H | wysokość żaluzji | |
|---|---|---|---|
| 120 | 200 | 0 | 1250 |
| 120 | 250 | 1251 | 2000 |
| 120 | 300 | 2001 | 2510 |
| 120 | 340 | 2511 | 3500 |
| 120 | 370 | 3501 | 4000 |

# C80

## BOK TYP II

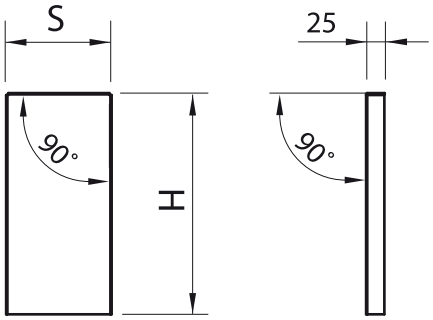


| S | H | wysokość żaluzji | |
|---|---|---|---|
| 120 | 200 | 0 | 1250 |
| 120 | 250 | 1251 | 2000 |
| 120 | 300 | 2001 | 2510 |
| 120 | 340 | 2511 | 3500 |
| 120 | 370 | 3501 | 4000 |

## DASZEK III

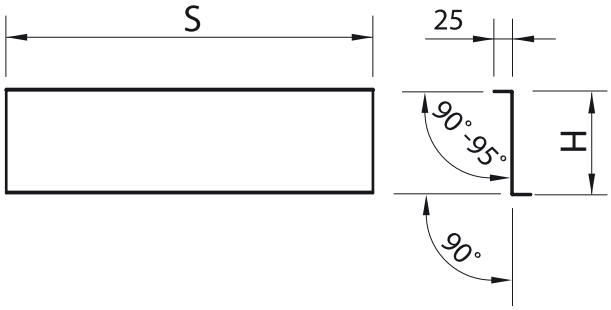


| S | H | wysokość żaluzji | |
|---|---|---|---|
| szerokość żaluzji | 122 | 0 | 1250 |
| szerokość żaluzji | 122 | 1251 | 2000 |
| szerokość żaluzji | 122 | 2001 | 2510 |
| szerokość żaluzji | 122 | 2511 | 3500 |
| szerokość żaluzji | 122 | 3501 | 4000 |

## DASZEK IV

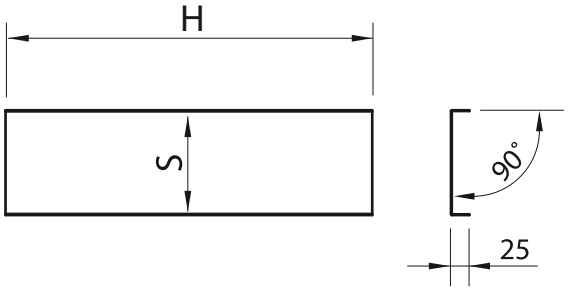


| S | H | wysokość żaluzji | |
|---|---|---|---|
| szerokość żaluzji | 122 | 0 | 1250 |
| szerokość żaluzji | 122 | 1251 | 2000 |
| szerokość żaluzji | 122 | 2001 | 2510 |
| szerokość żaluzji | 122 | 2511 | 3500 |
| szerokość żaluzji | 122 | 3501 | 4000 |

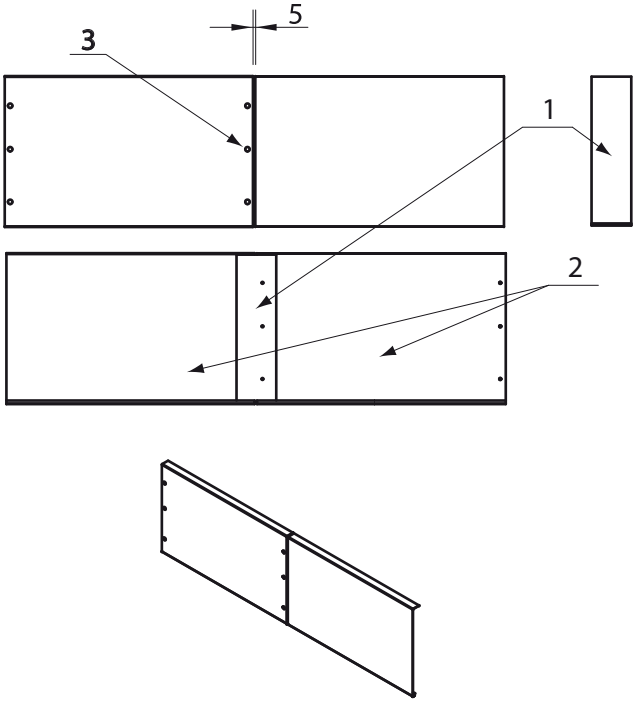


Montaż:
Łącznik poz. nr 1 mocować do blachy osłonowej poz. nr 2 nitem poz. nr 3.
Wsunąć drugą blachę osłonową na wystającą część łącznika zachowując szczelinę rozprężeniową 5mm.

Maksymalna długość blachy osłonowej w jednej części do 4m.
Powyżej 4m konieczność zastosowania łącznika.

ŁĄCZNIK - WYMIARY

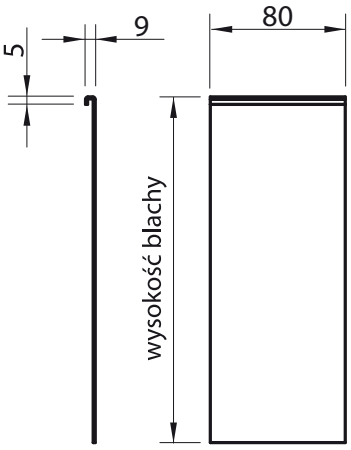

OSŁONY - **TYP 5** (KASETA OWALNA)

| Zastosowanie osłon w zależności od wysokości żaluzji [mm] | |
|---|---|
| kaseta | do 1500 |
| kaseta + ścianka 100 | 1500 - 3000 |
| kaseta + ścianka 160 | do 4000 |

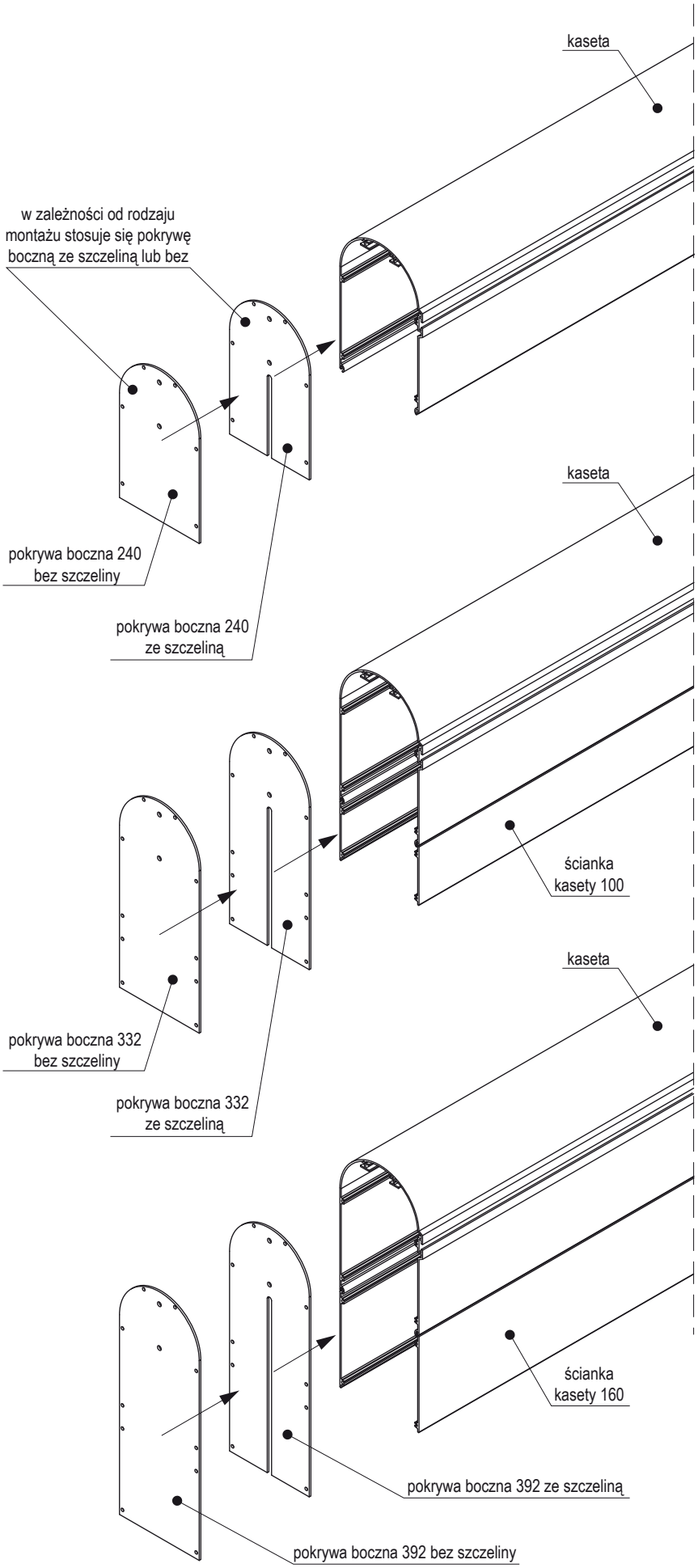

## OPCJA Z BLACHĄ OSŁONOWĄ I PROWADNICAMI ALUMINIOWYMI

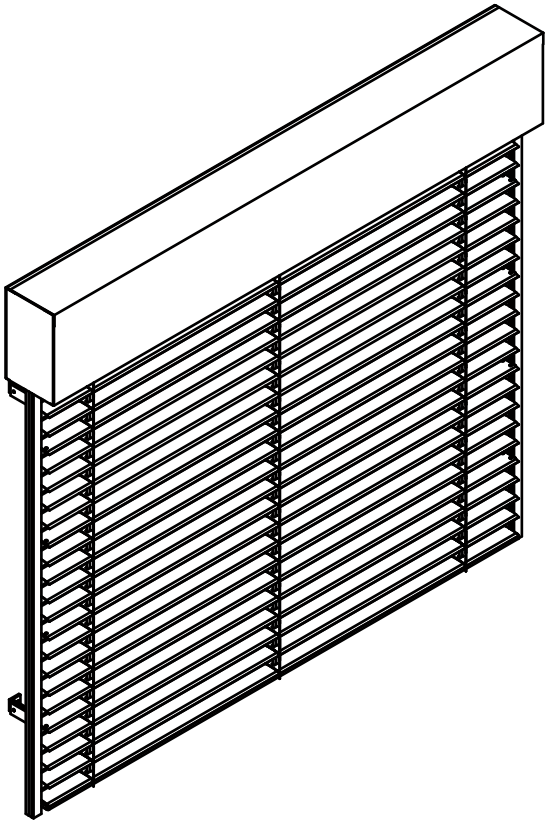

**Maksymalne wymiary:**
**- wysokość 5000mm**
**- szerokość 4500mm**

Jest możliwość zestawienia komponentów z pokrywami bocznymi, daszkiem i pokrywą tylną.

## OPCJA Z BLACHĄ OSŁONOWĄ I PROWADNICAMI LINKOWYMI

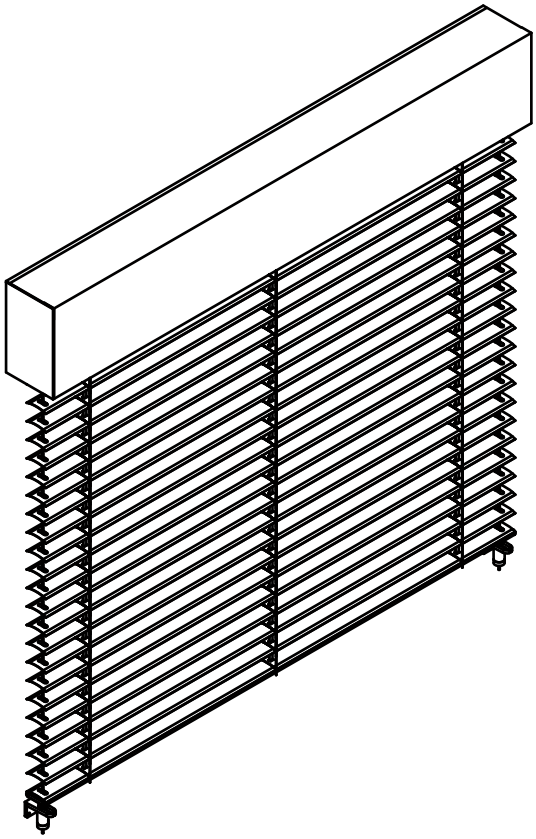

**Maksymalne wymiary:**
**- wysokość 4000mm**
**- szerokość 3500mm**

Jest możliwość zestawienia komponentów z pokrywami bocznymi, daszkiem i pokrywą tylną.

# C80

## OPCJA Z KASETĄ OWALNĄ I PROWADNICAMI OKRĄGŁYMI

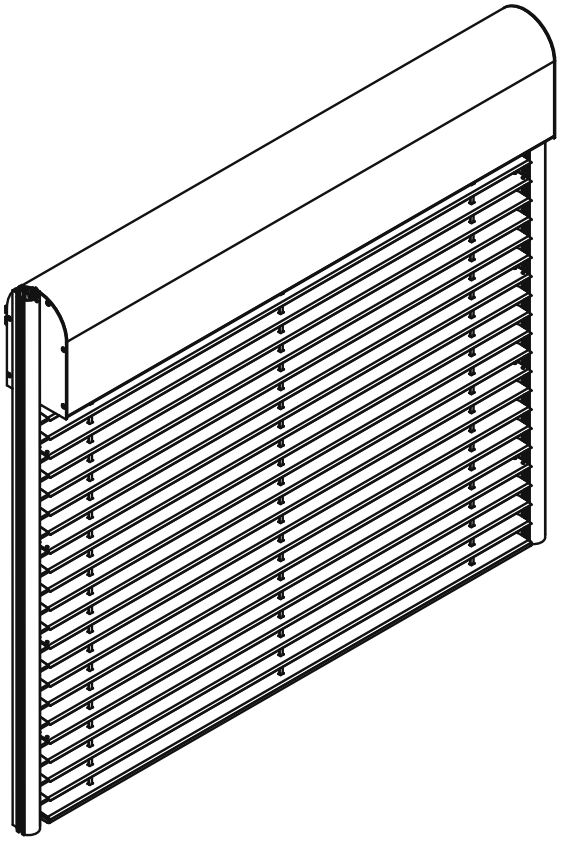

**Maksymalne wymiary:**
**- wysokość 4000mm**
**- szerokość 4500mm**

Prowadnice mogą być montowane zarówno na zewnątrz jak i wewnątrz kasety owalnej, uzależnione jest to od rodzaju montażu lub wymogów kontrahenta.

## OPCJA Z KASETĄ OWALNĄ I PROWADNICAMI LINKOWYMI

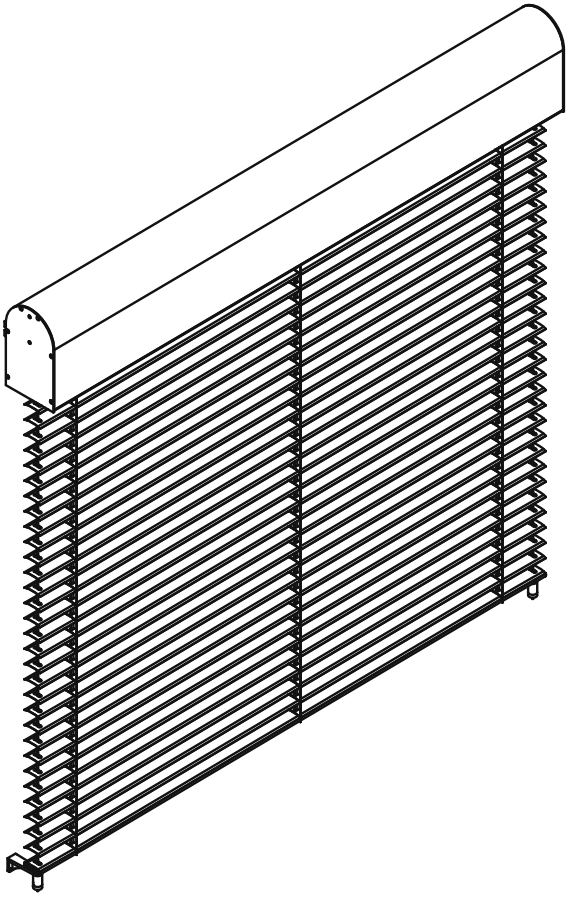

**Maksymalne wymiary:**
**- wysokość 4000mm**
**- szerokość 3500mm**

## MONTAŻ GRUPOWY - C80 W KASECIE OWALNEJ Z PROWADNICAMI NA ZEWNĄTRZ

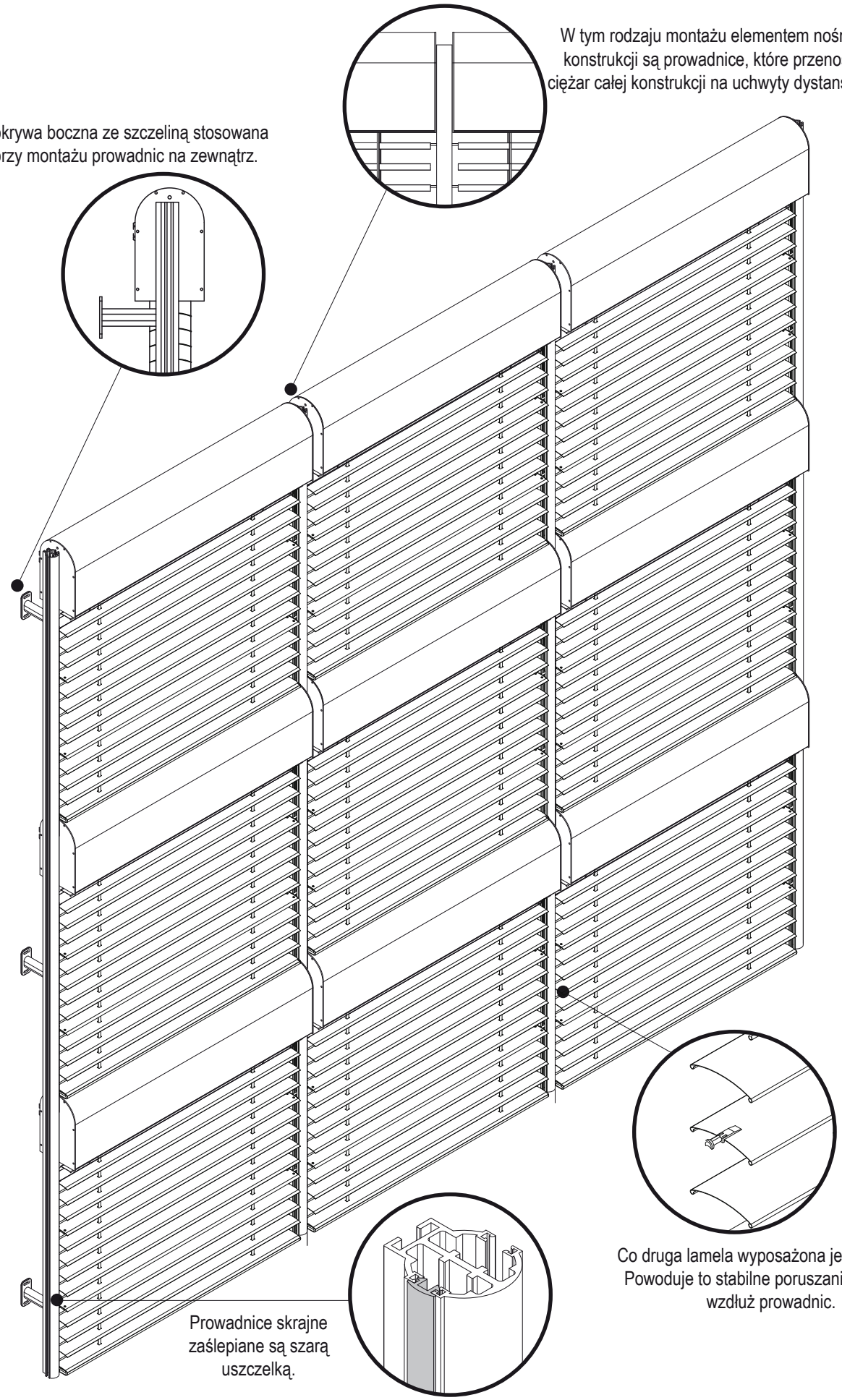

## MONTAŻ GRUPOWY - C80 W KASECIE OWALNEJ Z PROWADNICAMI DO WEWNĄTRZ

Maksymalna długość kasety w jednym kawałku 3m
(mocowanie kasety tylko na prowadnicach).
W przypadku dodatkowego mocowania kasety,
maksymalna szerokość kasety 6m.

W tym rodzaju montażu zastosowana jest jedna
wspólna kaseta do kilku żaluzji,
a prowadnice montowane są wewnątrz systemu.

Pokrywa boczna bez szczeliny stosowana
przy montażu prowadnic do wewnątrz.

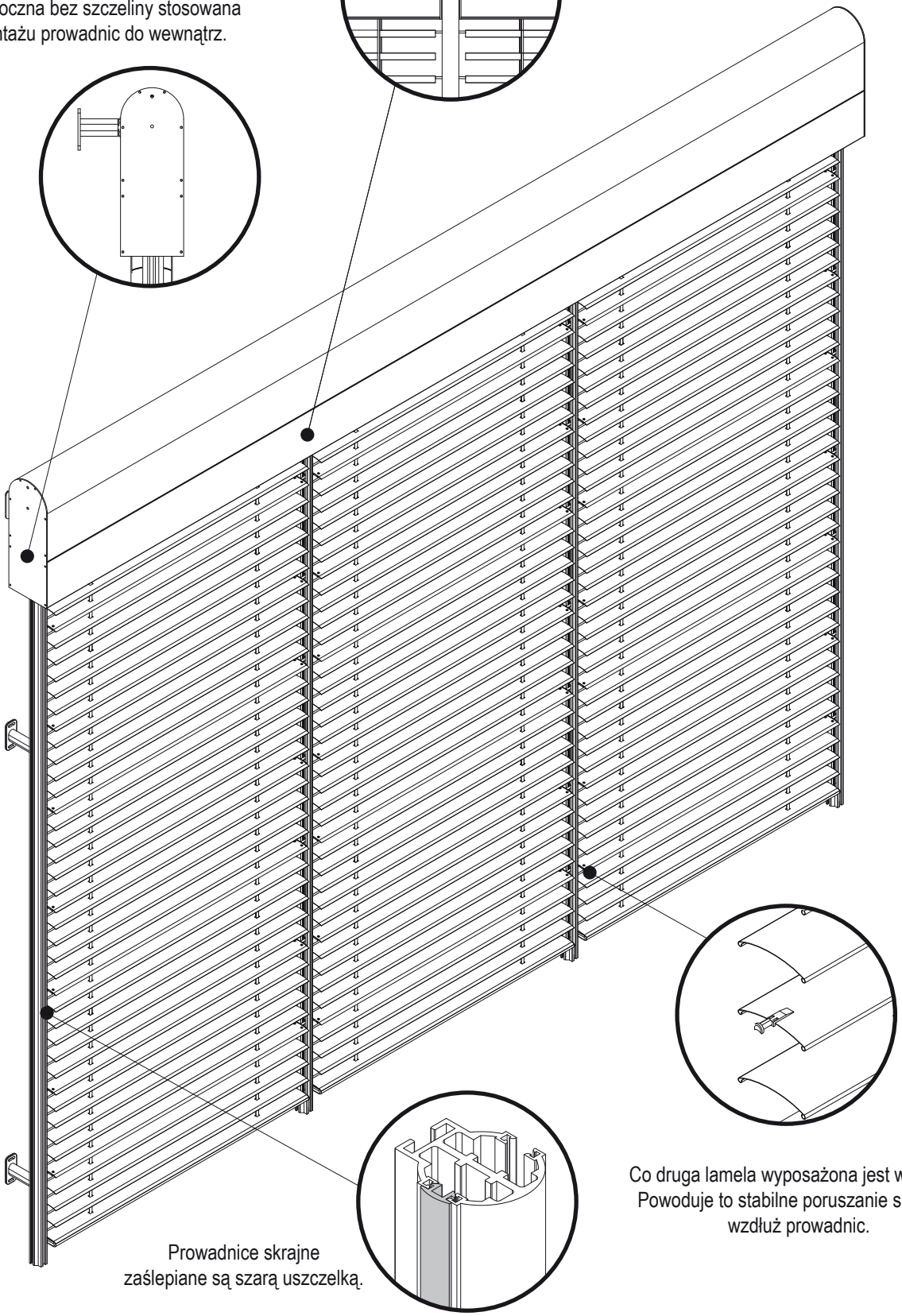

Co druga lamela wyposażona jest w trzpień.
Powoduje to stabilne poruszanie się lameli
wzdłuż prowadnic.

Prowadnice skrajne
zaślepiane są szarą uszczelką.

# System Z90

# Z90

## PROFIL LAMELI

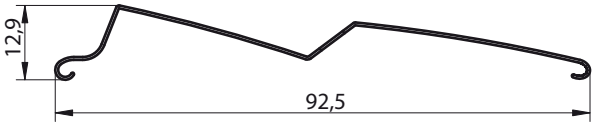


## PROFIL BELKI DOLNEJ

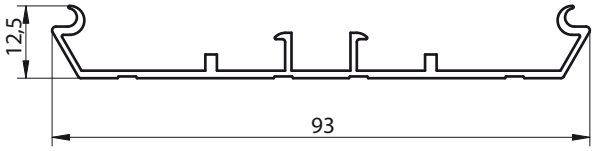

## ZAŚLEPKA BELKI DOLNEJ

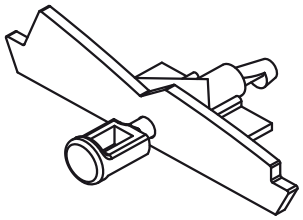

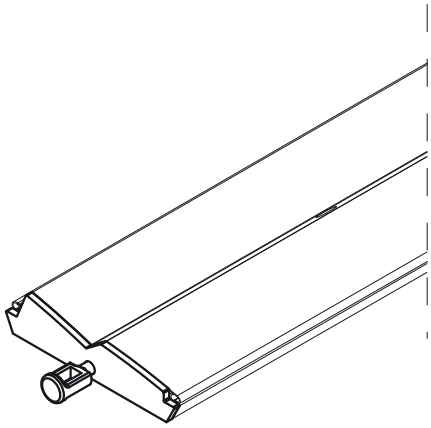

## UCHWYT GŁÓWNY BLACHY OSŁONOWEJ

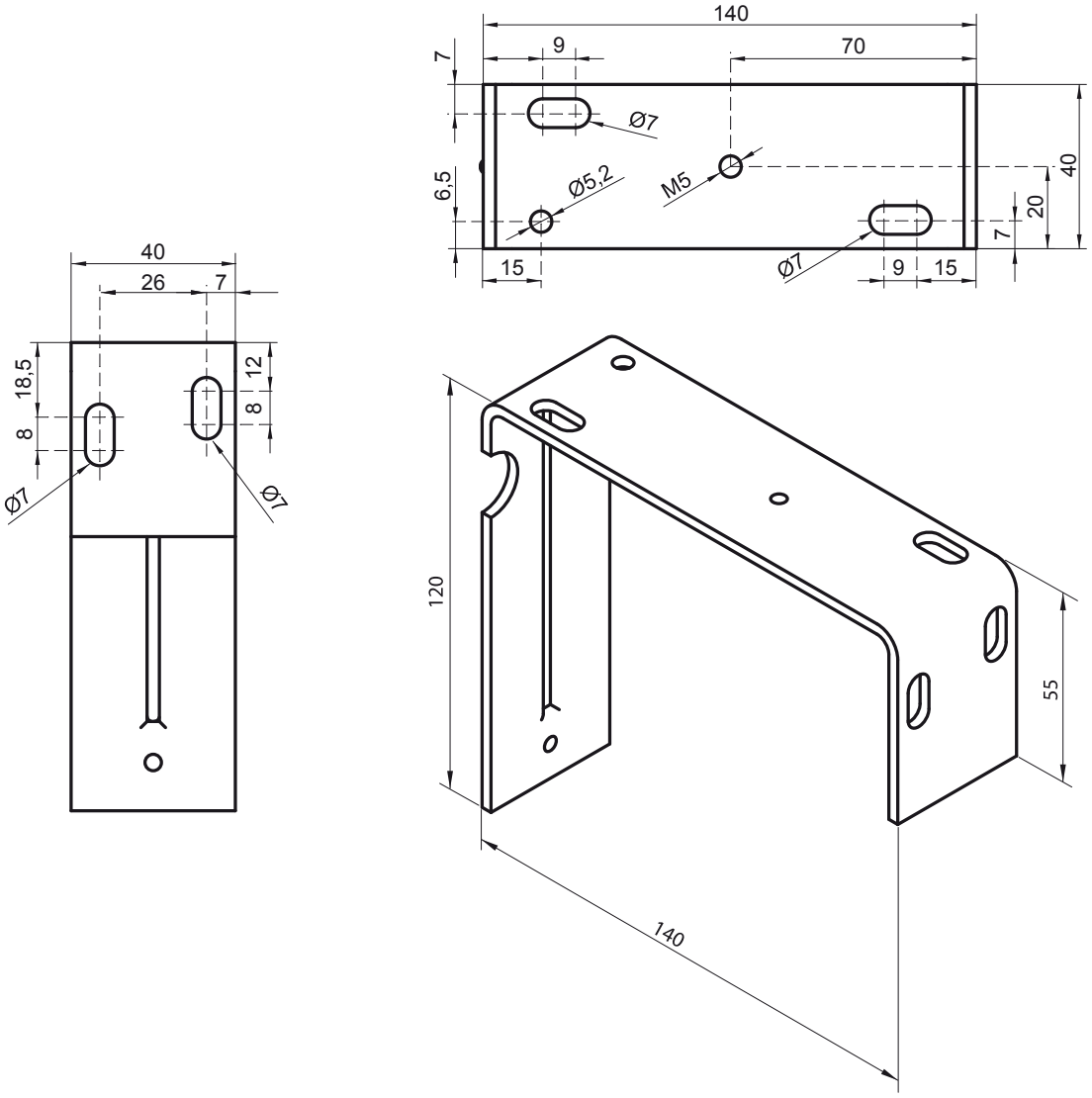


## UCHWYTY POMOCNICZE BLACHY OSŁONOWEJ

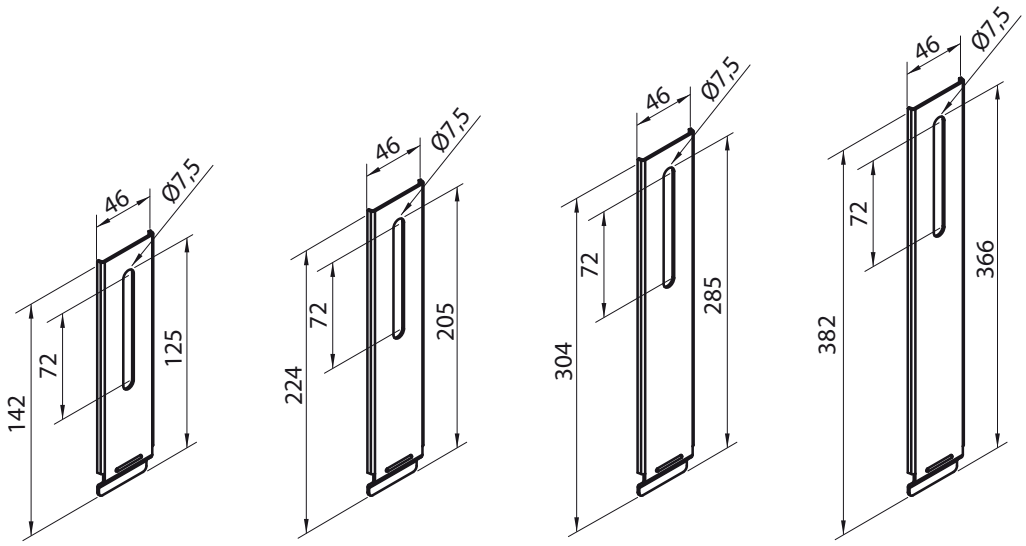


uchwyt 125 uchwyt 215 uchwyt 290 uchwyt 390

# Z90

## UCHWYTY POMOCNICZE BLACHY OSŁONOWEJ

**Liczba uchwytów szyny**

| Szerokość szyny | Liczba uchwytów |
|---|---|
| 50 - 160 cm | 2 szt. |
| 161 - 240 cm | 3 szt. |
| 241 - 320 cm | 4 szt. |
| 321 - 400 cm | 5 szt. |
| 401 - 450 cm | 6 szt. |

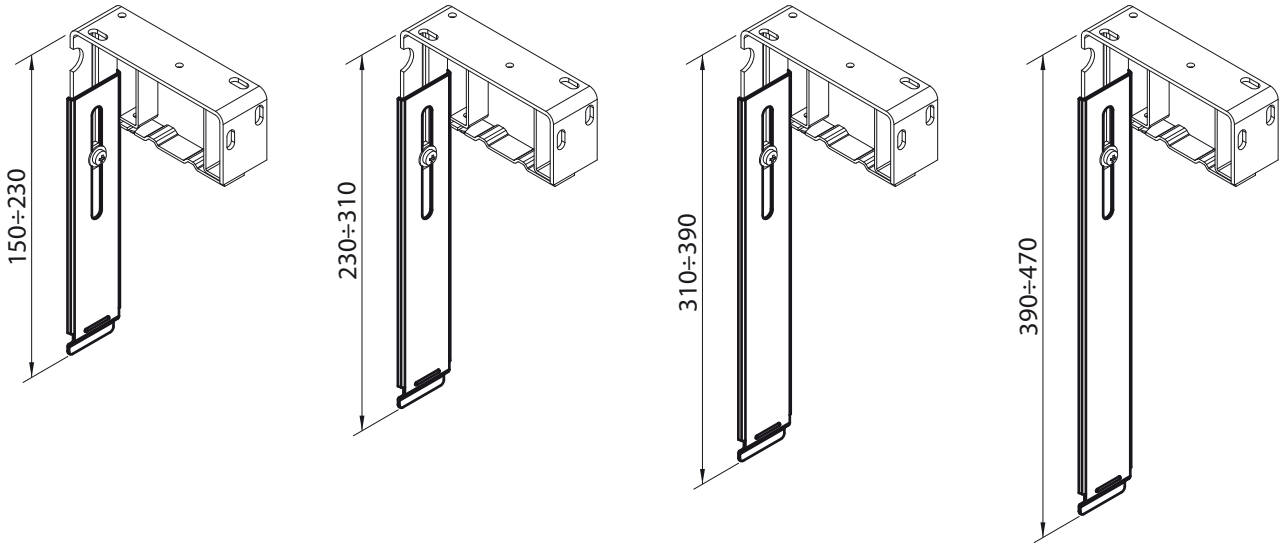


## STANDARDOWY I SPRĘŻYSTY UCHWYT SZYNY GŁÓWNEJ MONTOWANY DO UCHWYTU GŁÓWNEGO BLACHY OSŁONOWEJ

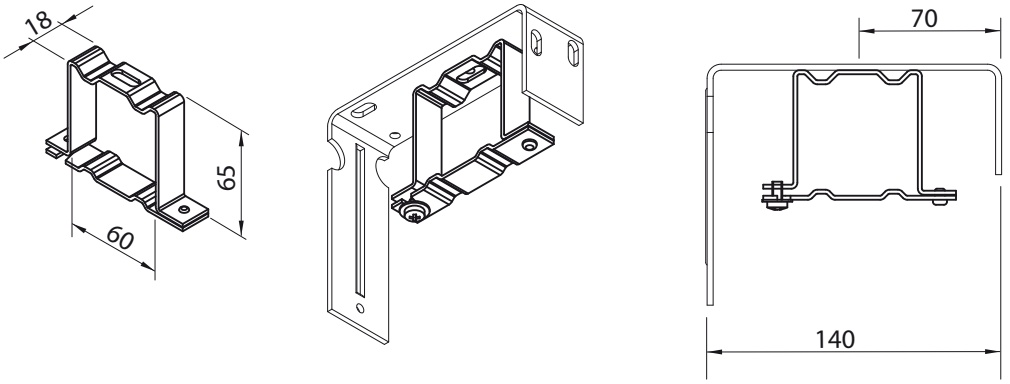


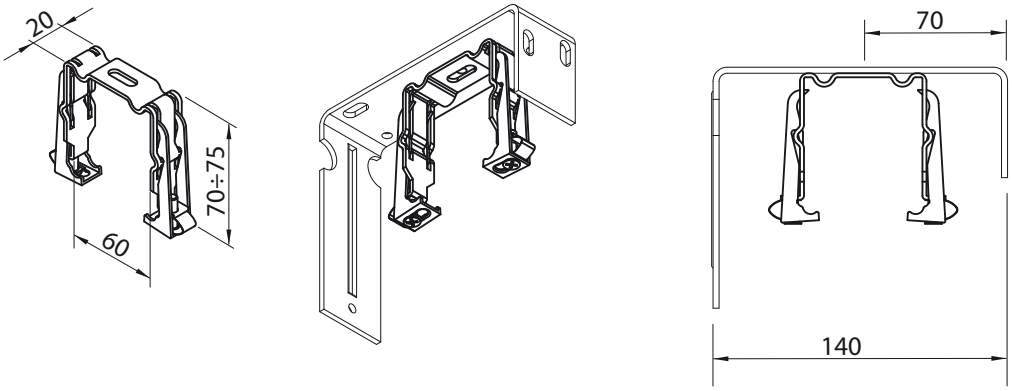

## STANDARDOWY UCHWYT SZYNY GŁÓWNEJ MONTOWANY DO KASETY OWALNEJ

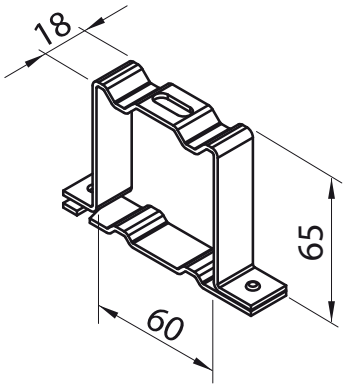


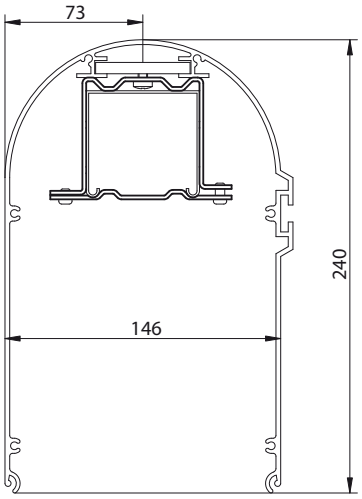


## SPRĘŻYSTY UCHWYT SZYNY GŁÓWNEJ MONTOWANY DO KASETY OWALNEJ

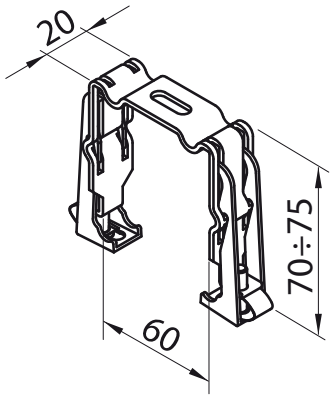


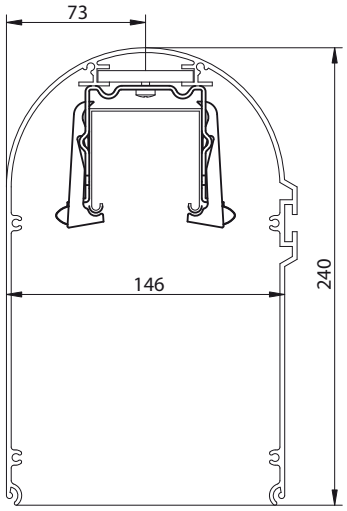


## PROWADNICA POJEDYNCZA, PODWÓJNA ORAZ PODWÓJNA OKRĄGŁA

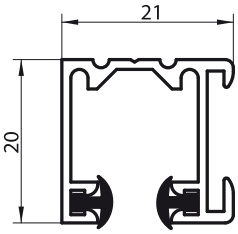


POJEDYNCZA

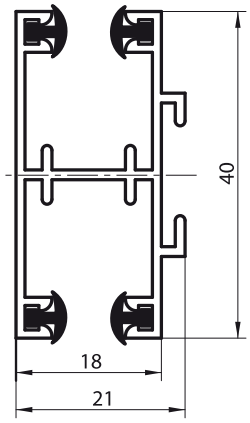


PODWÓJNA

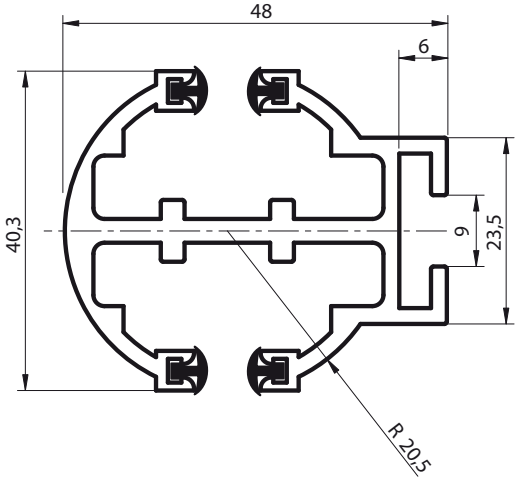


OKRĄGŁA PODWÓJNA

# Z90

## TYPY UCHWYTÓW DO PROWADNICY POJEDYNCZEJ I PODWÓJNEJ

Podane długości są do osi prowadnicy, patrz strona 43

| **TYP 1 - standard** | **TYP 2*** | **TYP 3*** |
|---|---|---|
| 50÷70 | 50÷70 | 50÷70 |
| 70÷100 | 70÷105 | 75÷120 |
| 100÷145 | 100÷170 | |

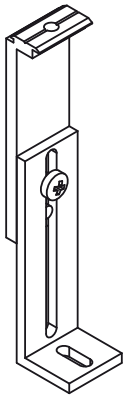

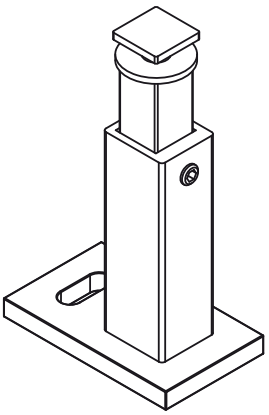

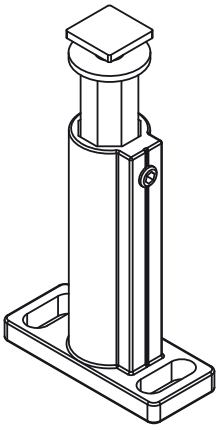

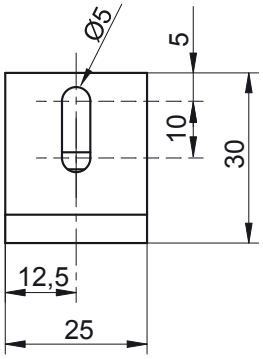


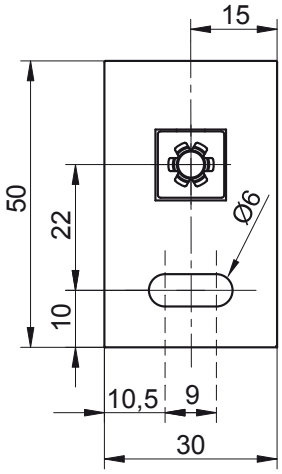


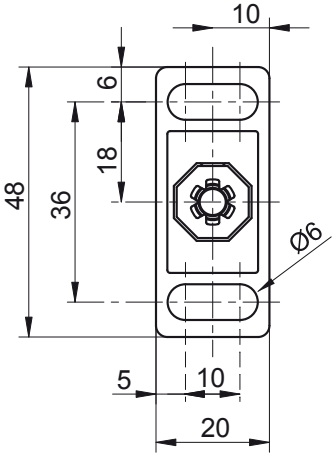


* - towar dostępny na zamówienie, dłuższy termin realizacji

## UCHWYT DO PROWADNICY OKRĄGŁEJ I KASETY OWALNEJ (SWORZEŃ UCHWYTU PROWADNICY, EKSTRUDER I STOPA)

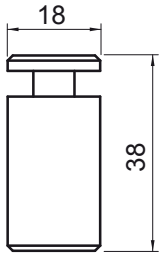


SWORZEŃ

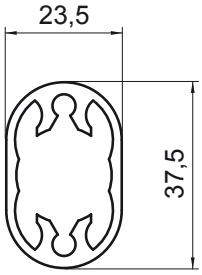


EKSTRUDER

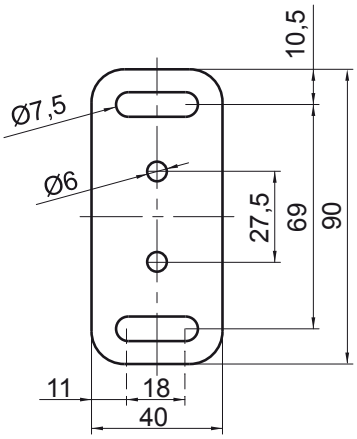


STOPKA

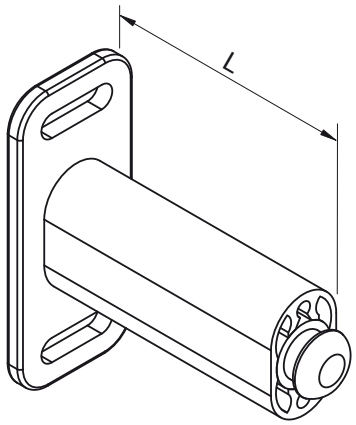


UCHWYT DO PROWADNICY OKRĄGŁEJ

Długość „L” dobieramy indywidualnie w zależności od warunków montażowych lub wytycznych inwestora

## RODZAJE MONTAŻU PROWADNICY POJEDYNCZEJ I PODWÓJNEJ

Zalecana ilość uchwytów do prowadnic

| Wysokość żaluzji [mm] | Liczba uchwytów |
|---|---|
| 500 ÷ 1600 | 2 pary |
| 1601 ÷ 2600 | 3 pary |
| 2601 ÷ 3600 | 4 pary |
| 3601 ÷ 4600 | 5 pary |
| 4601 ÷ 5000 | 6 pary |

**Montaż do ściany** **Montaż do ramy okiennej**

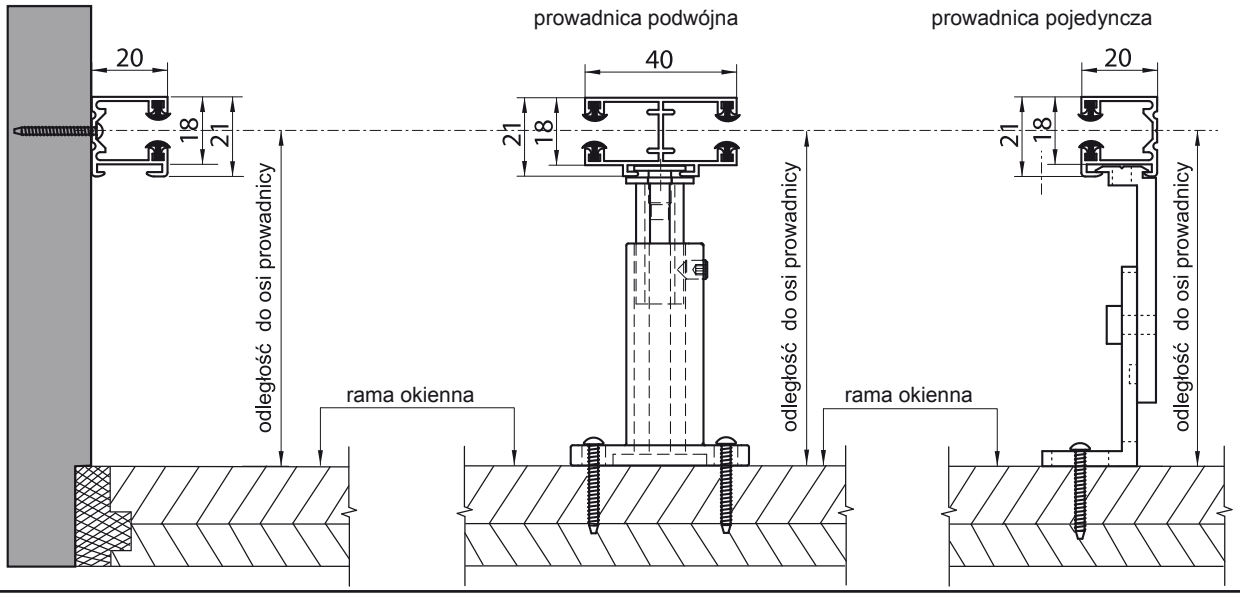


## MONTAŻ UCHWYTU DO PROWADNICY OKRĄGŁEJ ORAZ MONTAŻ UCHWYTU DO KASETY OWALNEJ

Zalecana ilość uchwytów do prowadnic

| Wysokość żaluzji [mm] | Liczba uchwytów |
|---|---|
| 500 ÷ 1600 | 2 pary |
| 1601 ÷ 2600 | 3 pary |
| 2601 ÷ 3600 | 4 pary |
| 3601 ÷ 4000 | 5 pary |

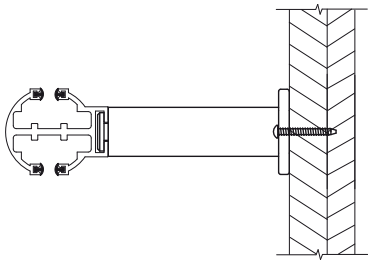

Montaż uchwytu do prowadnicy

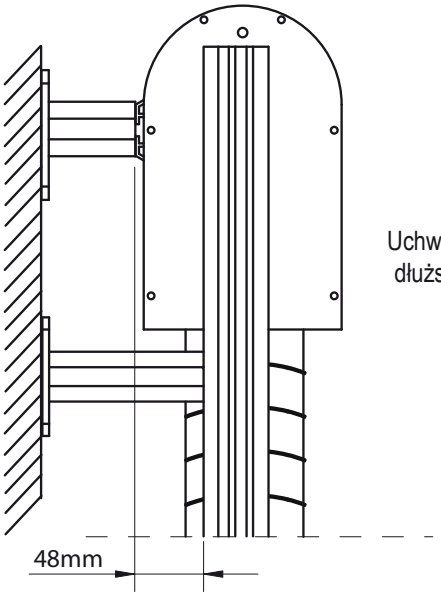


Uchwyt prowadnicy okrągłej rmusi być dłuższy od uchwytu kasety o 48 mm.

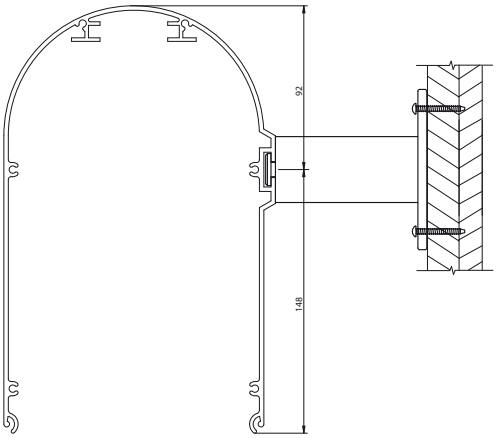


Montaż uchwytu do kasety owalnej

## WYSOKOŚĆ ZWINIĘTEJ ŻALUZJI I BLACHY OSŁONOWEJ

**Wysokość zwiniętej żaluzji (pakiet) i blachy osłonowej**

| Całkowita wysokość | Z-90 | |
|---|---|---|
| | pakiet | blacha |
| 75 - 101 cm | 14 cm | 20 cm |
| 101 - 125 cm | 16 cm | |
| 126 - 150 cm | 18 cm | |
| 151 - 175 cm | 20 cm | |
| 176 - 200 cm | 22 cm | 25 cm |
| 201 - 225 cm | 23 cm | |
| 226 - 250 cm | 25 cm | |
| 251 - 275 cm | 27 cm | 30 cm |
| 276 - 300 cm | 29 cm | |
| 301 - 325 cm | 30 cm | |
| 326 - 350 cm | 32 cm | 34 cm |
| 351 - 375 cm | 34 cm | |
| 376 - 400 cm | 36 cm | 37 cm |
| 401 - 425 cm | 37 cm | |
| 426 - 450 cm | 40 cm | 44 cm |
| 451 - 475 cm | 41 cm | |
| 476 - 500 cm | 43 cm | |

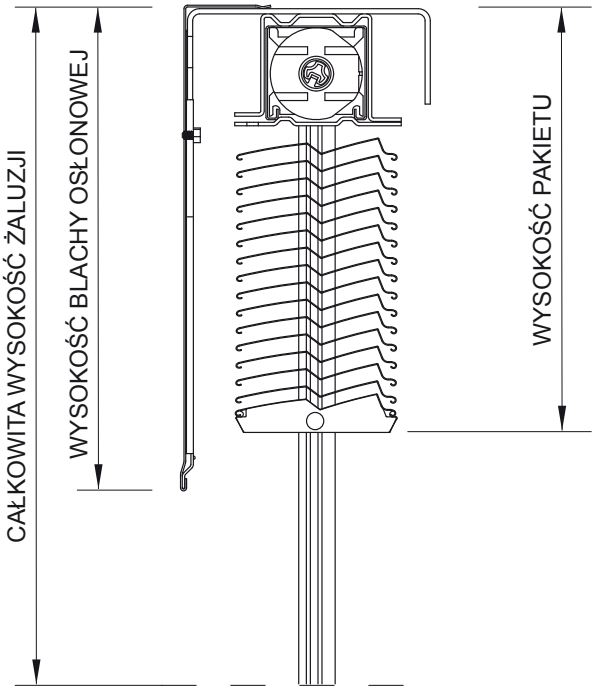


## WYSOKOŚĆ ZWINIĘTEJ ŻALUZJI I KASETY OWALNEJ

**Wysokość zwiniętej żaluzji (pakiet) i kasety owalnej**

| Całkowita wysokość | Z-90 | |
|---|---|---|
| | pakiet | blacha |
| 75 - 101 cm | 14 cm | Kaseta owalna |
| 101 - 125 cm | 16 cm | |
| 126 - 150 cm | 18 cm | |
| 151 - 175 cm | 20 cm | Kaseta owalna z przedłużką 10cm |
| 176 - 200 cm | 22 cm | |
| 201 - 225 cm | 23 cm | |
| 226 - 250 cm | 25 cm | |
| 251 - 275 cm | 27 cm | |
| 276 - 300 cm | 29 cm | |
| 301 - 325 cm | 30 cm | Kaseta owalna z przedłużką 16cm |
| 326 - 350 cm | 32 cm | |
| 351 - 375 cm | 34 cm | |
| 376 - 400 cm | 36 cm | |

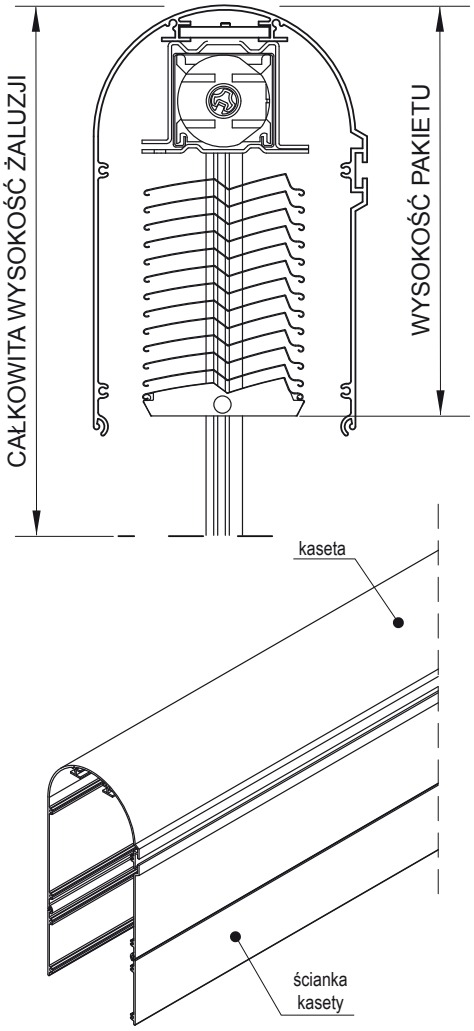

## OSŁONY - **TYP 1**

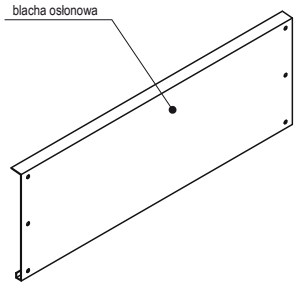


do montażu we wnękach okiennych i drzwiowych

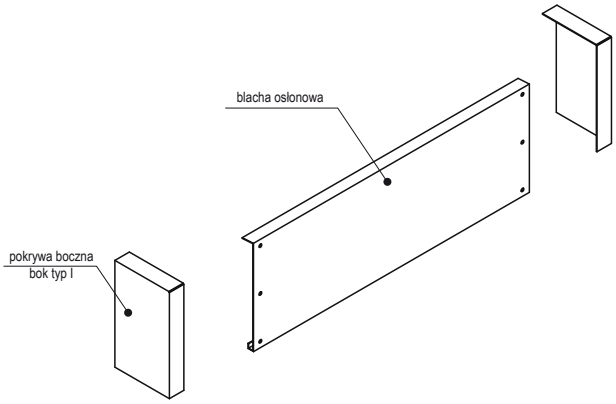


z pokrywami bocznymi do montażu we wnękach okiennych i drzwiowych

## OSŁONY - **TYP 2**

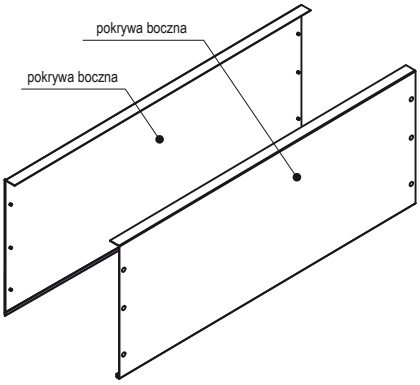


do montażu we wnękach okiennych i drzwiowych

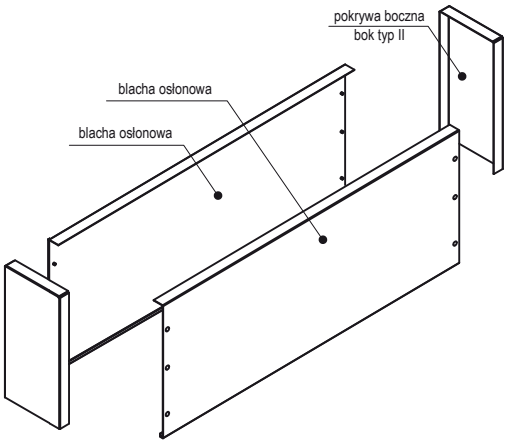


z pokrywami bocznymi do montażu we wnękach okiennych i drzwiowych

## OSŁONY - **TYP 3**

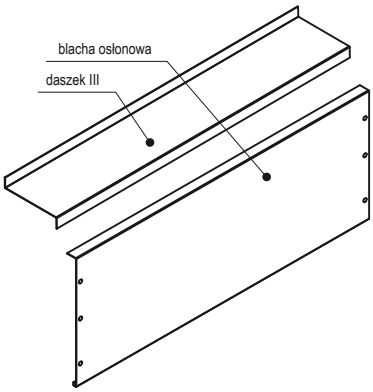


do montażu fasadowego

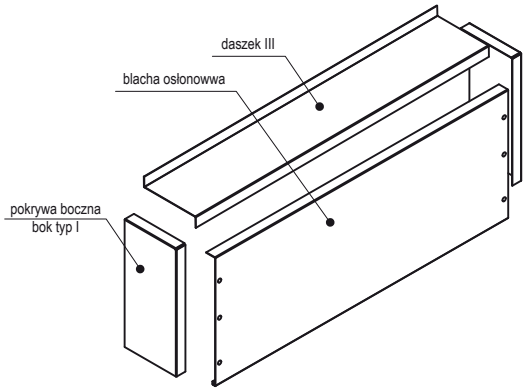


z pokrywami bocznymi do montażu fasadowego

## OSŁONY - **TYP 4**

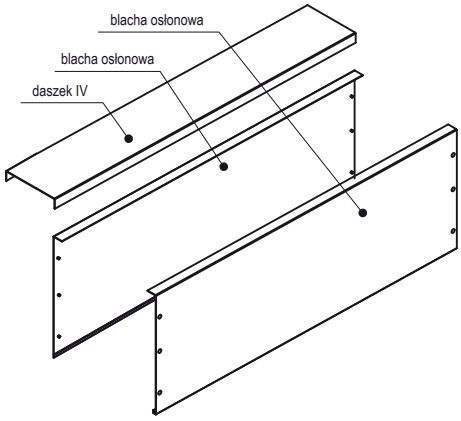


do montażu uniwersalnego

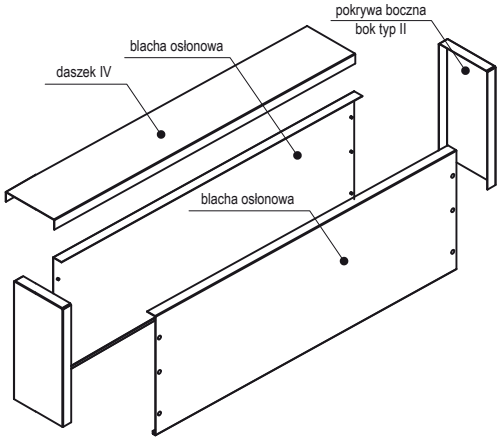


z pokrywami bocznymi do montażu uniwersalnego

## BLACHA OSŁONOWA - WYMIARY

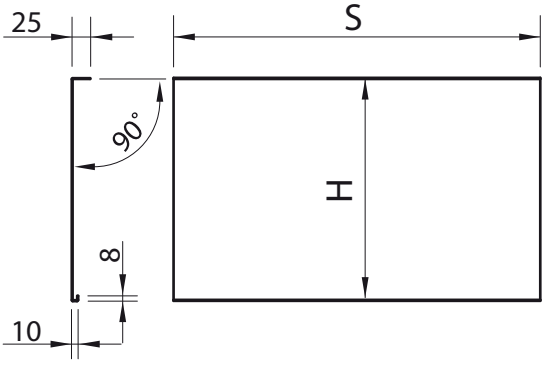


| S | H | wysokość żaluzji | |
|---|---|---|---|
| szerokość żaluzji | 200 | 0 | 1750 |
| szerokość żaluzji | 250 | 1751 | 2500 |
| szerokość żaluzji | 300 | 2501 | 3250 |
| szerokość żaluzji | 340 | 3251 | 3750 |
| szerokość żaluzji | 370 | 3751 | 4000 |

## BOK TYP I - WYMIARY

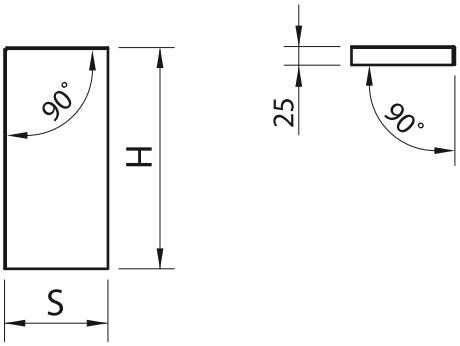


| S | H | wysokość żaluzji | |
|---|---|---|---|
| 140 | 200 | 0 | 1750 |
| 140 | 250 | 1751 | 2500 |
| 140 | 300 | 2501 | 3250 |
| 140 | 340 | 3251 | 3750 |
| 140 | 370 | 3751 | 4000 |

## BOK TYP II

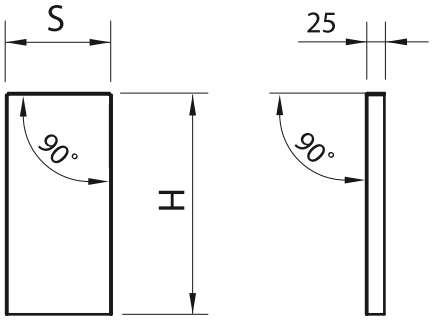


| S | H | wysokość żaluzji | |
|---|---|---|---|
| 140 | 200 | 0 | 1750 |
| 140 | 250 | 1751 | 2500 |
| 140 | 300 | 2501 | 3250 |
| 140 | 340 | 3251 | 3750 |
| 140 | 370 | 3751 | 4000 |

## DASZEK III

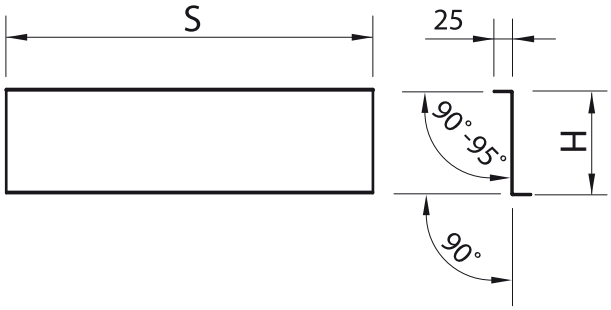


| S | H | wysokość żaluzji | |
|---|---|---|---|
| szerokość żaluzji | 142 | 0 | 1750 |
| szerokość żaluzji | 142 | 1751 | 2500 |
| szerokość żaluzji | 142 | 2501 | 3250 |
| szerokość żaluzji | 142 | 3251 | 3750 |
| szerokość żaluzji | 142 | 3751 | 4000 |

## DASZEK IV

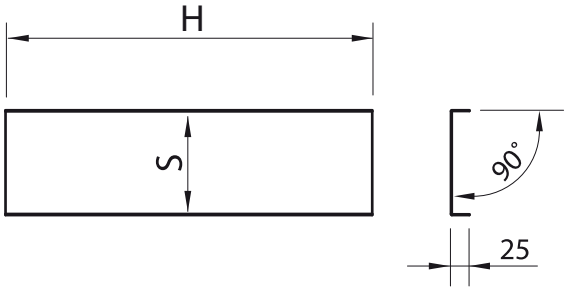


| S | H | wysokość żaluzji | |
|---|---|---|---|
| szerokość żaluzji | 142 | 0 | 1750 |
| szerokość żaluzji | 142 | 1751 | 2500 |
| szerokość żaluzji | 142 | 2501 | 3250 |
| szerokość żaluzji | 142 | 3251 | 3750 |
| szerokość żaluzji | 142 | 3751 | 4000 |

## ŁĄCZENIE BLACH

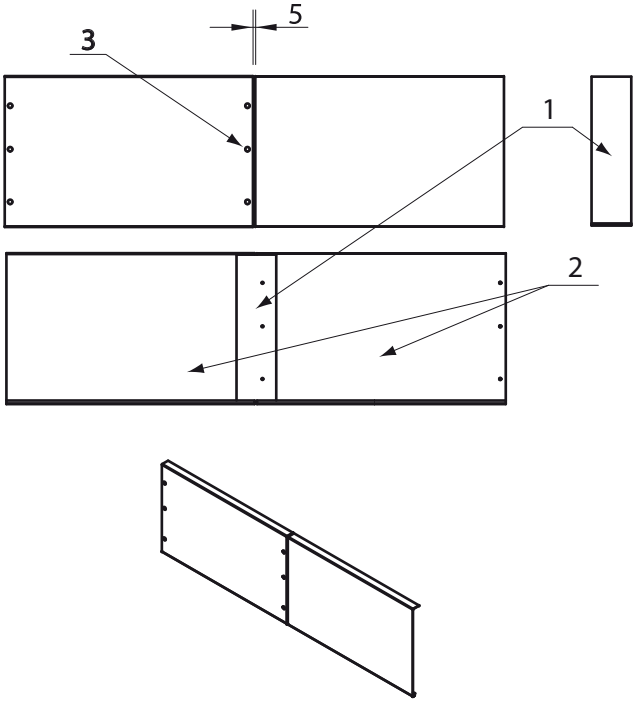


Montaż:
Łącznik poz. nr 1 mocować do blachy osłonowej poz. nr 2 nitem poz. nr 3.
Wsunąć drugą blachę osłonową na wystającą część łącznika zachowując szczelinę rozprężeniową 5mm.

Maksymalna długość blachy osłonowej w jednej części do 4m.
Powyżej 4m konieczność zastosowania łącznika.

## ŁĄCZNIK - WYMIARY

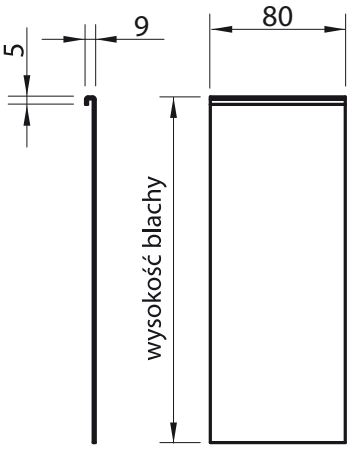

## OSŁONY - **TYP 5** (KASETA OWALNA)

| Zastosowanie osłon w zależności od wysokości żaluzji [mm] | |
|---|---|
| kaseta | do 2000 |
| kaseta + ścianka 100 | 2000 - 3300 |
| kaseta + ścianka 160 | do 4000 |

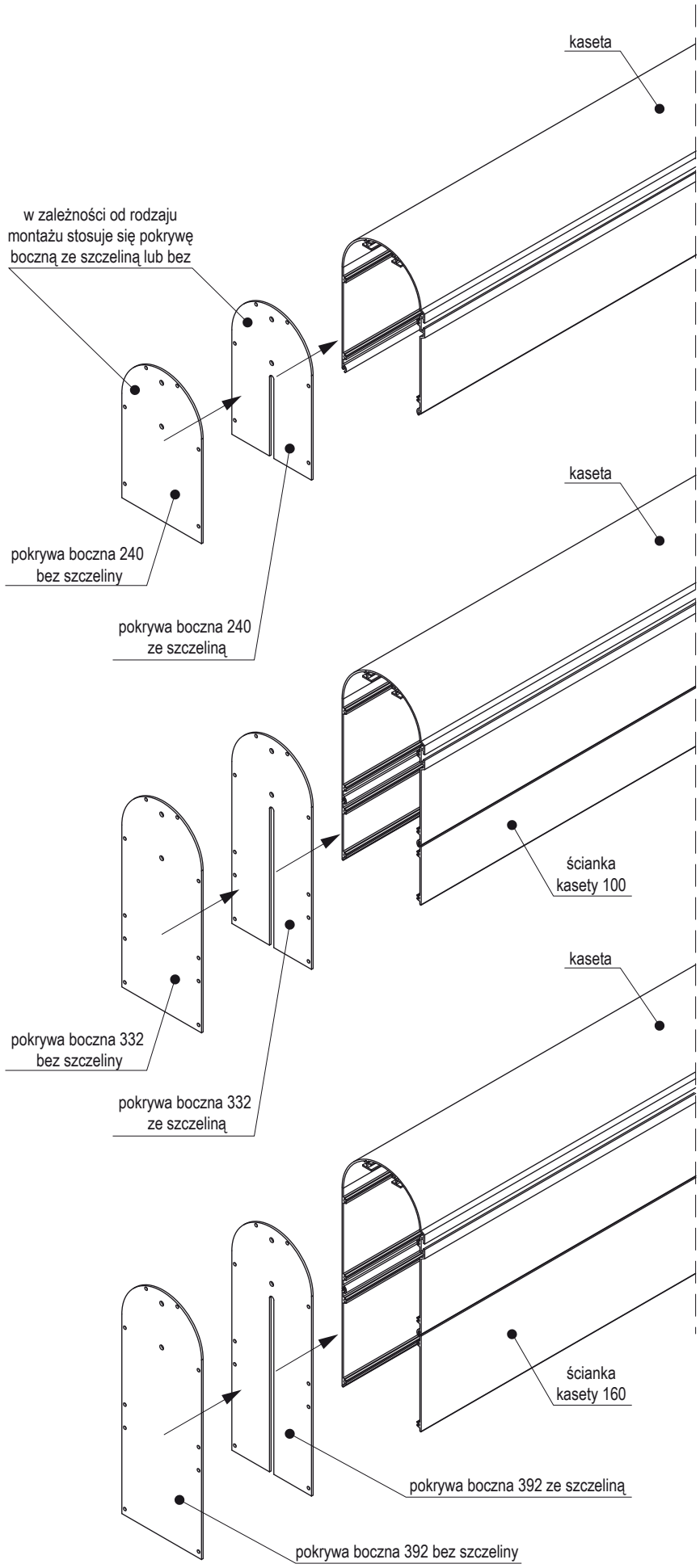

# Z90

OPCJA Z BLACHĄ OSŁONOWĄ I PROWADNICAMI ALUMINIOWYMI

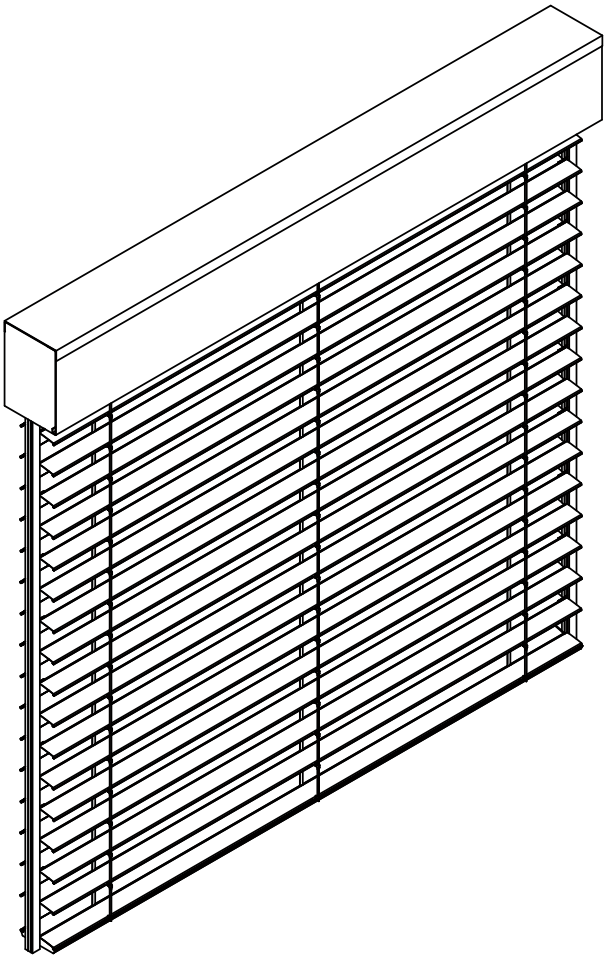

**Maksymalne wymiary:**
**- wysokość 5000mm**
**- szerokość 4500mm**

OPCJA Z KASETĄ OWALNĄ I PROWADNICAMI OKRĄGŁYMI

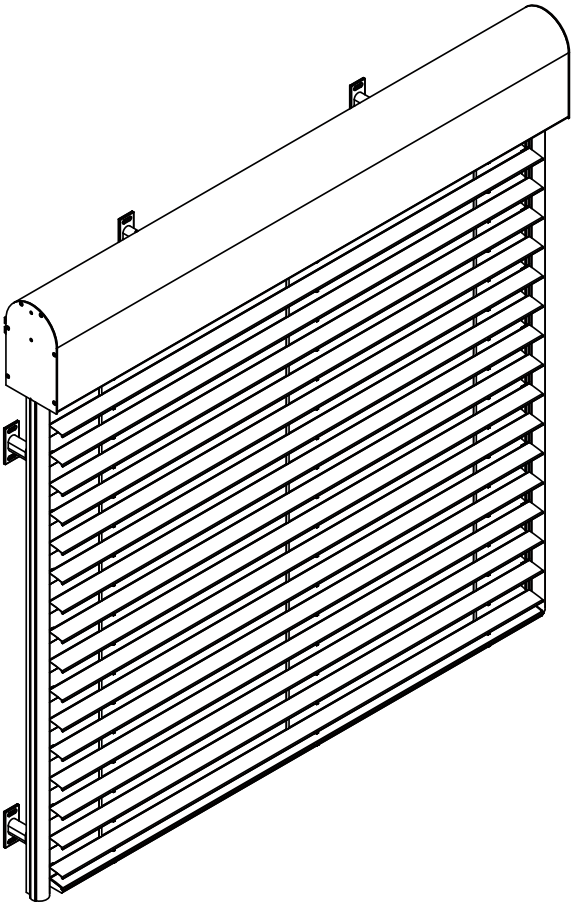

**Maksymalne wymiary:**
**- wysokość 4000mm**
**- szerokość 4500mm**

Prowadnice mogą być montowane zarówno na zewnątrz jak i wewnątrz kasety owalnej, uzależnione jest to od rodzaju montażu lub wymogów kontrahenta.

## MONTAŻ GRUPOWY - Z90 W KASECIE OWALNEJ Z PROWADNICAMI NA ZEWNĄTRZ

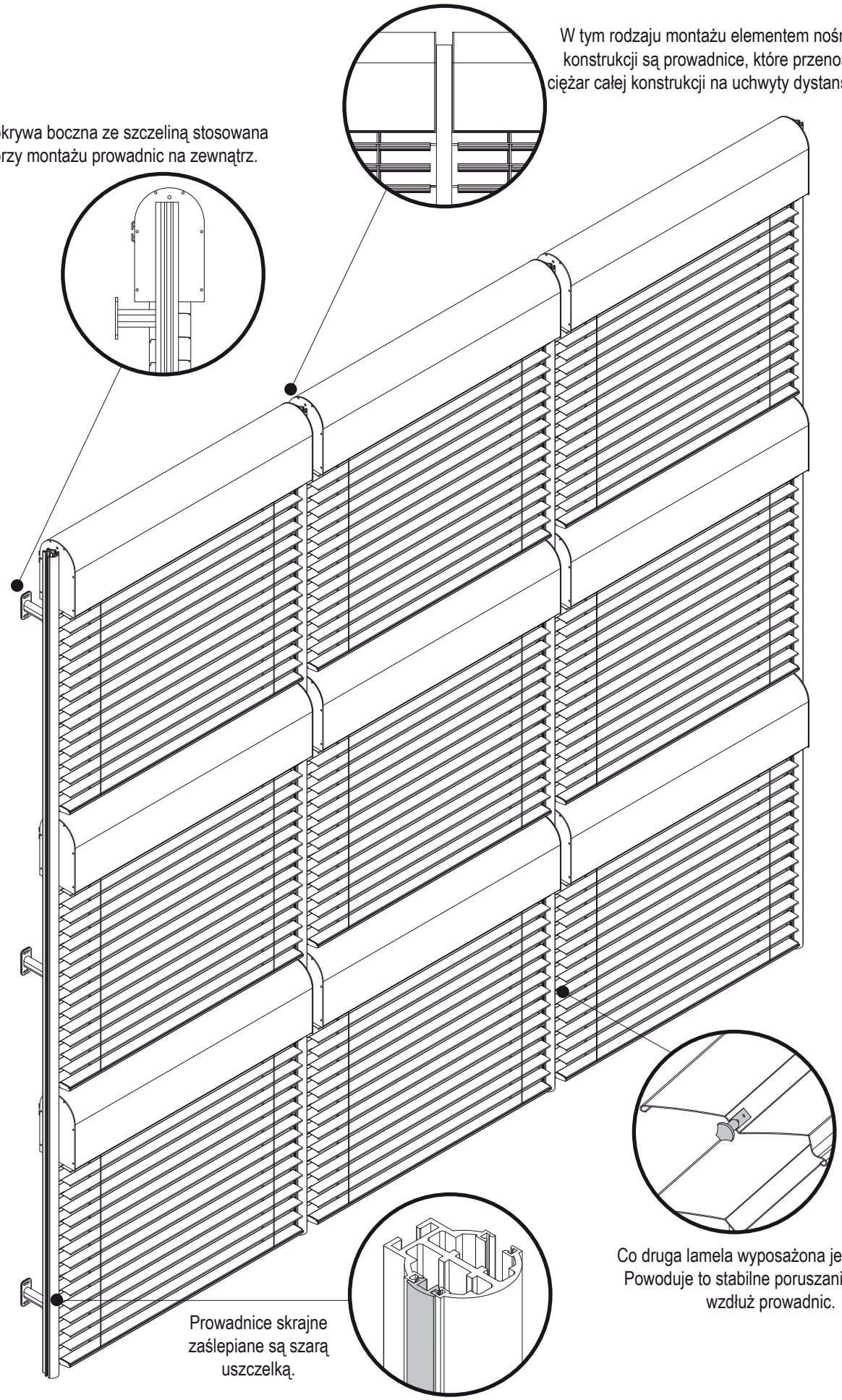

## MONTAŻ GRUPOWY - C80 W KASECIE OWALNEJ Z PROWADNICAMI DO WEWNĄTRZ

Maksymalna długość kasety w jednym kawałku 3m (mocowanie kasety tylko na prowadnicach). W przypadku dodatkowego mocowania kasety, maksymalna szerokość kasety 6m.

W tym rodzaju montażu zastosowana jest jedna wspólna kaseta do kilku żaluzji, a prowadnice montowane są wewnątrz systemu.

Pokrywa boczna bez szczeliny stosowana przy montażu prowadnic do wewnątrz.

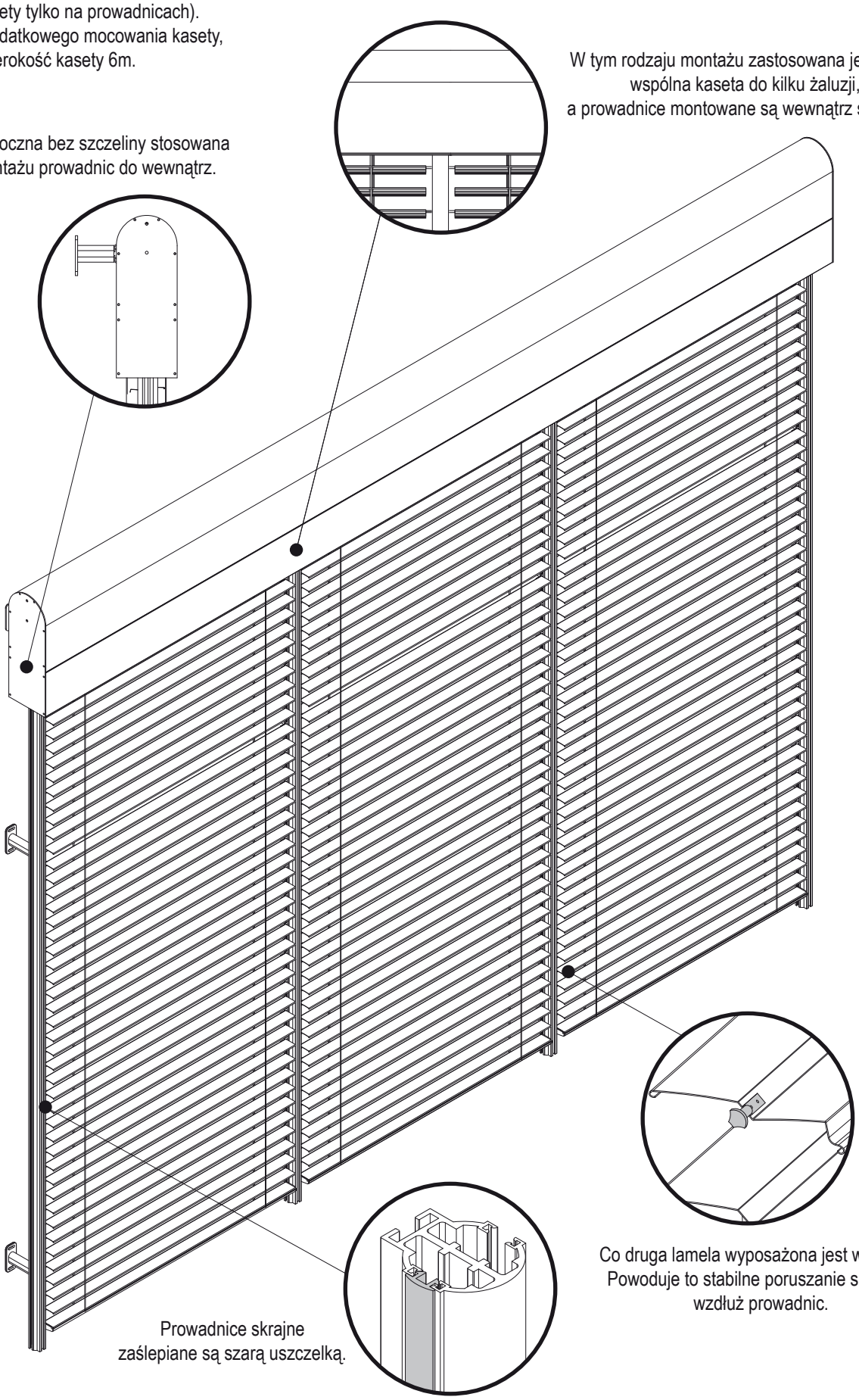

Co druga lamela wyposażona jest w trzpień. Powoduje to stabilne poruszanie się lameli wzdłuż prowadnic.

Prowadnice skrajne zaślepiane są szarą uszczelką.

# A k c e s o r i a

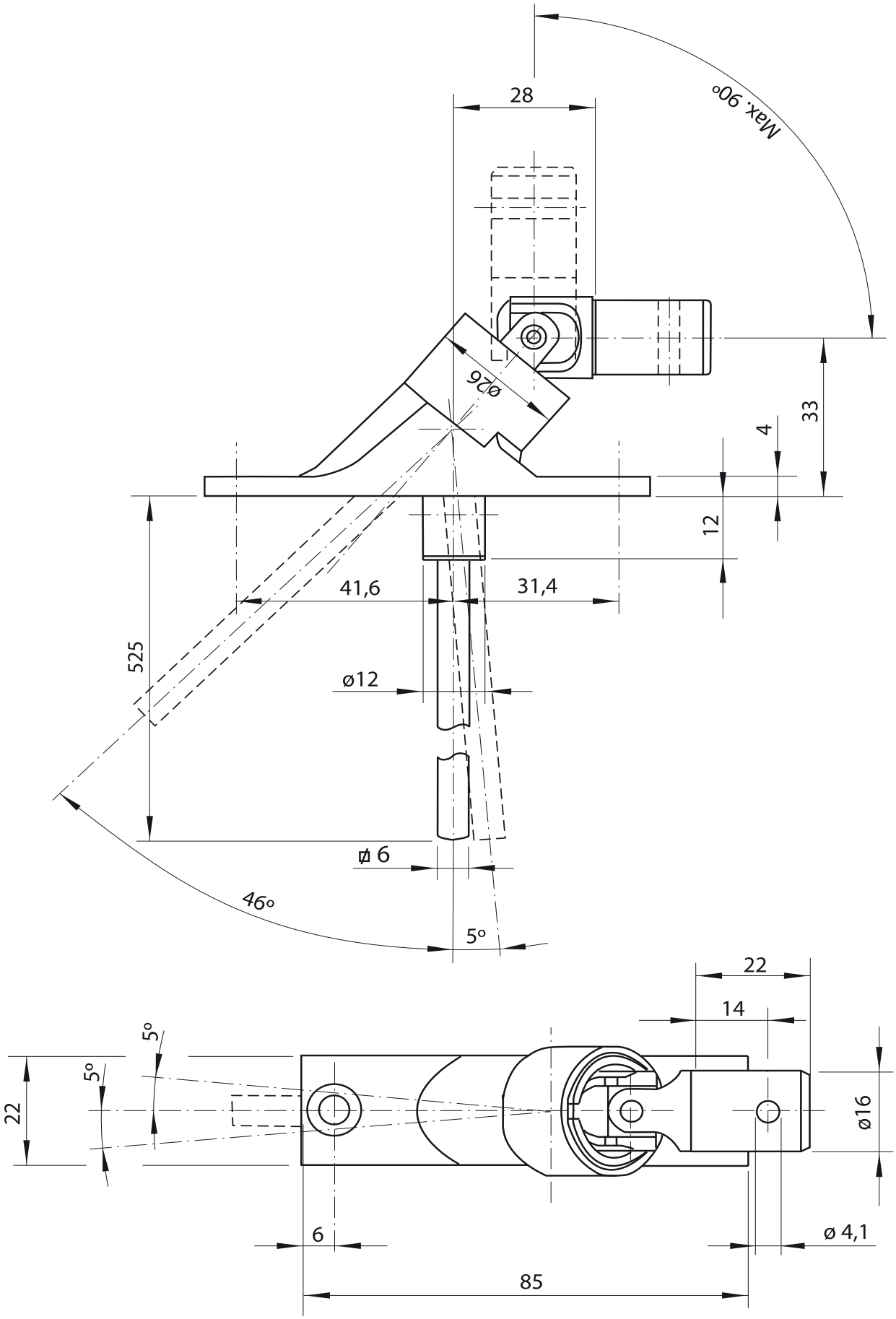
28
Max. 90°
ø26
33
4
12
41,6
31,4
525
ø12
ø 6
46°
5°
22
14
5°
5°
22
ø16
6
ø 4,1
85

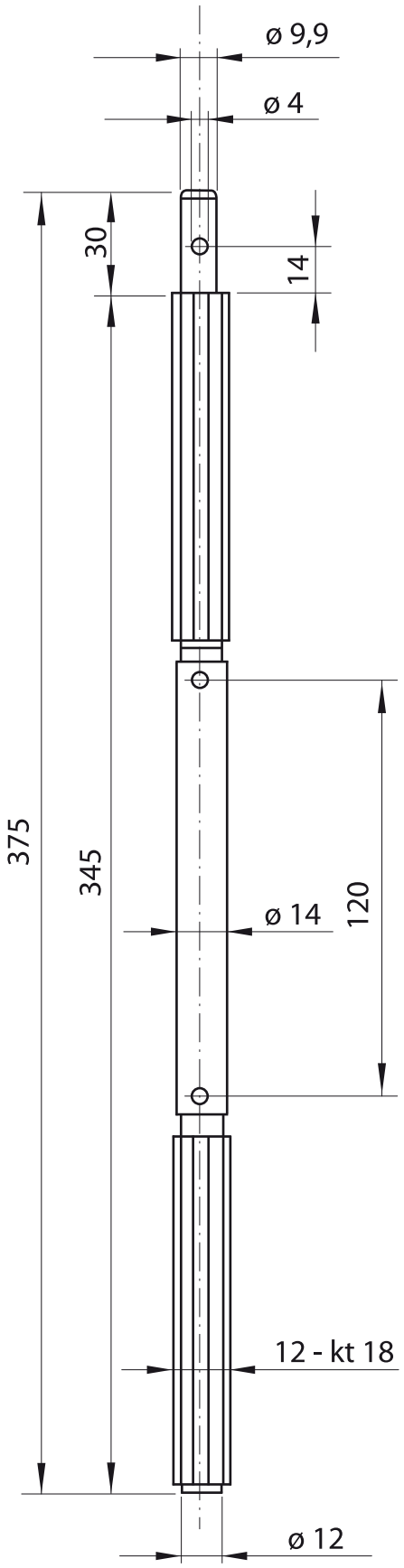
ø 9,9
ø 4
30
14
375
345
ø 14
120
12 - kt 18
ø 12

# Akcesoria

## KORBA ROZŁĄCZNA Z BAGNETEM I KORBA STAŁA Z PRZEDŁUŻKĄ

KORBA STAŁA Z PRZEDŁUŻKĄ
- standard

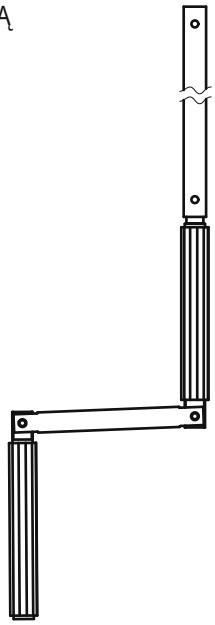

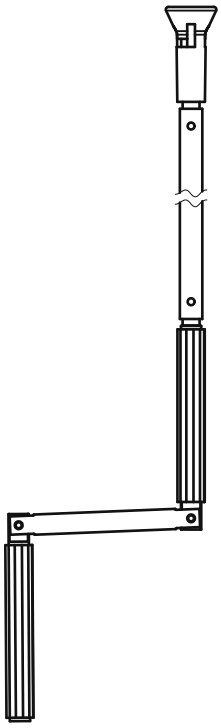

KORBA ROZŁĄCZNA Z BAGNETEM
- na zamówienie, dłuższy termin realizacji.

## ROZMIESZCZENIE PRZEKŁADNI WZGLĘDEM INNYCH ELEMENTÓW

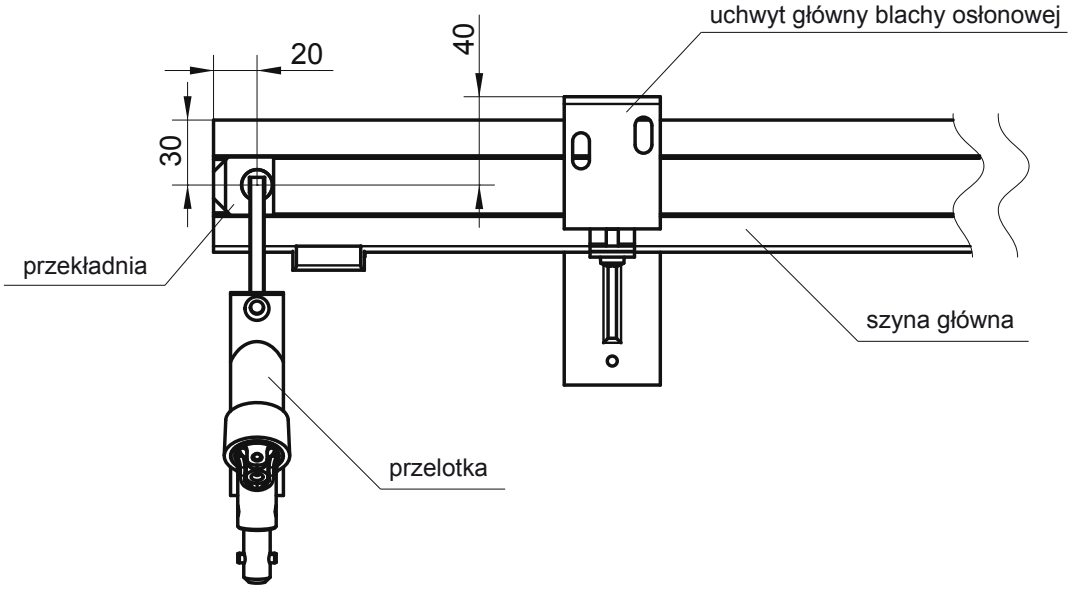


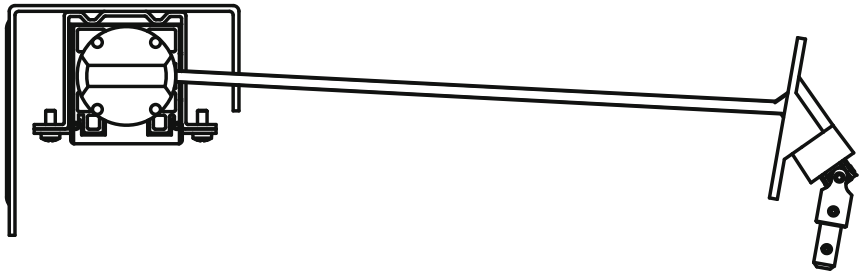

## UCHWYT KORBY ROZPRĘŻNY REGULOWANY

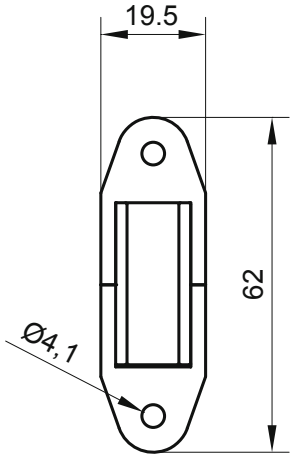


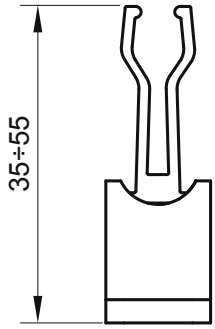


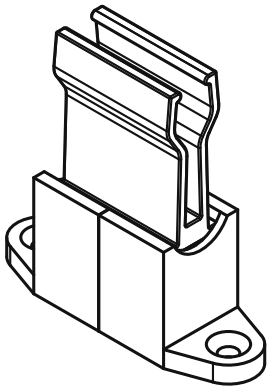

# Uwagi

1) Zlecenia na żaluzje fasadowe przyjmowane są tylko na orginalnych arkuszach zamówień firmy SELT.
2) Przy zamówieniu na system standardowy (blachy gięte) należy podać całkowite zewnętrzne wymiary systemu. W przypadku systemu owalnego proszę podać wymiary od osi do osi.
3) Wymiary żaluzji fasadowych:

**OGRANICZENIA WYMIAROWE C-50 i C-50L**

| Napęd | | Szerokość min. | Szerokość maks. | Wys. maks. | Maks. powierzchnia | Uwagi |
|---|---|---|---|---|---|---|
| Ręczny | C50 | 50 cm | 300 cm | 300 cm | 9 m² | |
| | C50L | | | | | |
| Elektryczny | C50 | 60 cm | 300 cm | 300 cm | 9 m² | |
| | C50L | | | | | |
| Ręczny - wspólny napęd do żaluzji | | maksymalnie 2 żaluzje | | | 18 m² | |
| Elektryczny - wspólny napęd do żaluzji | | maksymalnie 2 żaluzje maksymalna łączna szerokość 6m | | | | Należy stosować silnik o momencie obrotowym 20 Nm |

**OGRANICZENIA WYMIAROWE C-80 i C-80L**

| Napęd | | Szerokość min. | Szerokość maks. | Wys. maks. | Maks. powierzchnia | Uwagi |
|---|---|---|---|---|---|---|
| Ręczny | C80 | 50 cm | 450 cm | 500 cm | 9 m² | |
| | C80L | | 350 cm | 400 cm | | |
| Elektryczny | C80 | 60 cm | 450 cm | 500 cm | | |
| | C80L | | 350 cm | 400 cm | | |
| Ręczny - wspólny napęd do żaluzji | | maksymalnie 2 żaluzje | | | 9 m² | |
| Elektryczny - wspólny napęd do żaluzji | | maksymalnie 2 żaluzje maksymalna łączna szerokość 6m | | | 25 m² | Należy stosować silnik o momencie obrotowym 20 Nm |

**OGRANICZENIA WYMIAROWE Z-90**

| Napęd | Szerokość min. | Szerokość maks. | Wys. maks. | Maks. powierzchnia | Uwagi |
|---|---|---|---|---|---|
| Ręczny | 50 cm | 450 cm | 450 cm | 9 m² | |
| | | 320 cm | 500 cm | | |
| Elektryczny | 60 cm | 450 cm | 450 cm | | |
| | | 320 cm | 500 cm | | |
| Ręczny - wspólny napęd do żaluzji | maksymalnie 2 żaluzje | | | 9 m² | |
| Elektryczny - wspólny napęd do żaluzji | maksymalnie 2 żaluzje maksymalna łączna szerokość 6m | | | 25 m² | Należy stosować silnik o momencie obrotowym 20Nm |

**Wydział Żaluzji Fasadowych i Refleksoli**
ul. Pużaka 43, 45-272 Opole
tel. +48 77 441 47 17
+48 77 441 47 15
fax +48 77 441 47 26
+48 77 441 47 09

s p s @ s e l t . p l
w w w . s e l t . p l